EN

FR

ES

BioTec ScreenMatic²

18000, 24000, 39000

EN Operating instructions
FR Notice d'emploi
ES Instrucciones de uso

BioTec ScreenMatic² 18000

inch (mm)

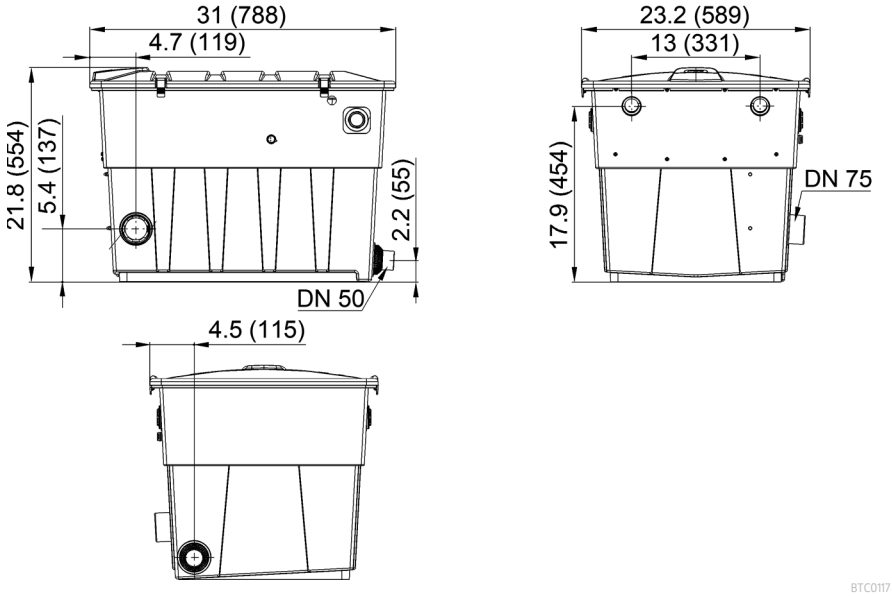

BioTec ScreenMatic² 24000

inch (mm)

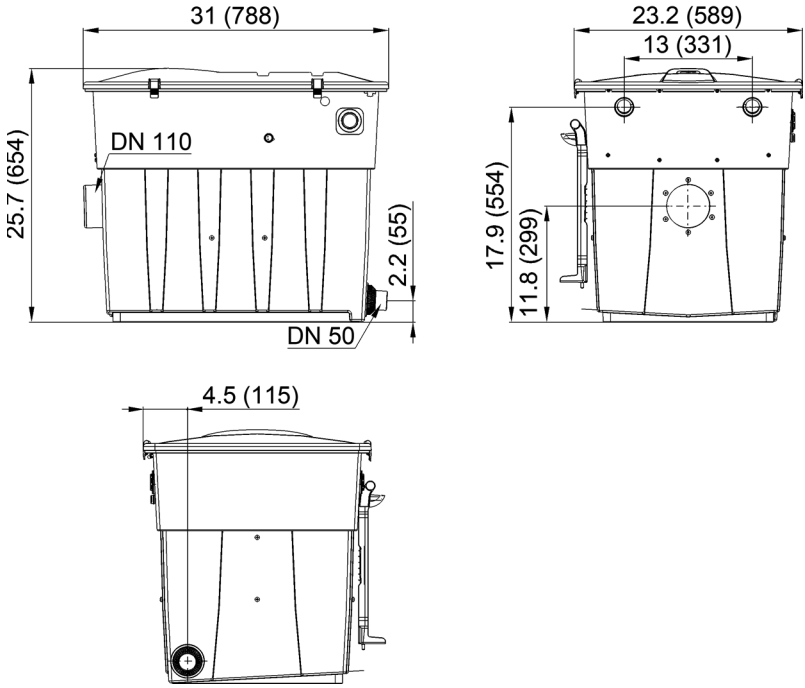

BTC0118

BioTec ScreenMatic² 39000

inch (mm)

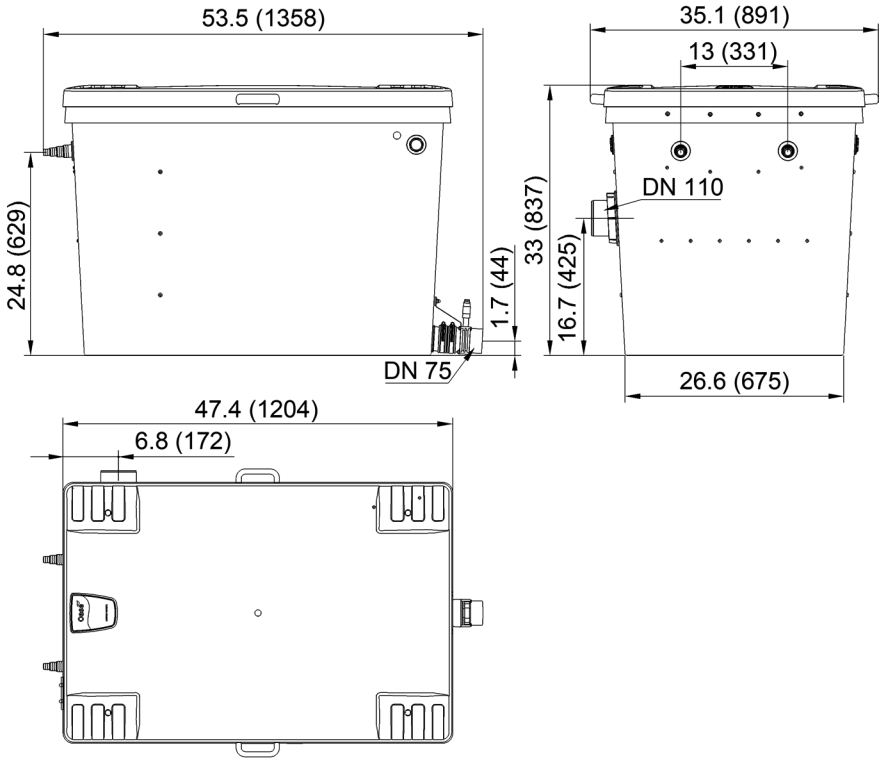

inch (mm)

BTC0119

Original operating manual. This operating manual belongs with the unit and must always be handed over together with the unit.

⚠ WARNING

- Disconnect all electrical units in the water from the power supply before reaching into the water. Otherwise there is a risk of injuries or death by electrocution.
- This unit can be used by children aged 8 and above and by persons with reduced physical, sensory or mental capabilities or lack of experience and knowledge if they are supervised or have been instructed on how to use the unit in a safe way and they understand the hazards involved. Do not allow children to play with the unit. Only allow children to carry out cleaning and user maintenance under supervision.

Table of Contents

Questions, problems, missing parts? 7

Safety information 8
- Electrical connection 8
- Safe operation 8

Intended use 9

Product description 10
- Unit configuration 10
- Properties 13

Technical data 14
- Unit data 14
- Permissible water values 15

Installation and connection 16
- Access to the unit 16
  - Remove the container cover 16
  - Hinging the screen holder up/down 17
- Installation planning 18
- Inlets 20
  - Connecting the filter pump 20
  - Connecting a UVC clarifier 22
  - Fitting the outlet 22
- Outlets 22
  - Fitting the outlet 23
  - Fitting the dirt outlet 23
  - Connecting the dirt outlet 24
- Carry out the electrical connection 24

Commissioning/start-up 25
- Biological filter starter 25
- Sequence of steps during starting up 25
- Aligning the control device 26

Operation 28
- Operating panel 28
- Manual cleaning 28
- Automatic cleaning 29
- Time-dependent cleaning 29
- System messages 30

Maintenance and cleaning 31
- Regular cleaning work 31
- Clean foam filters 32
- Cleaning/replacing the substrate tubes 35
- Cleaning/replacing the ScreenMatic screen 37
- Replace the foam filters 39

Storage/overwintering 40
Troubleshooting 41
Wear parts 42
Disposal 42

Questions, problems, missing parts?

Before returning the unit to your dealer, call us at 330-274-8317, Monday-Friday, or email us at customerservice@atlantic-oase.com.

Safety information

Electrical connection

- Special regulations apply to electrical installation in outdoor areas. Only allow a qualified electrician to perform the electrical installation.
  - The qualified electrician has the required professional training, knowledge and skills to perform electrical installations in outdoor areas. The qualified electrician can detect potential risks and adheres to regional and national standards, regulations and directives.
  - For your own safety, please consult a qualified electrician.
- Only connect the unit if the electrical data of the unit and the power supply match.
- Only connect the device to a correctly installed socket.
- The device is to be supplied through a residual current device (RCD) having a rated residual operating current not exceeding 30 mA.
- Extension cables and power distributors (e.g. outlet strips) must be suitable for outdoor use (splash-proof).
- Protect open plugs and sockets from moisture.

Safe operation

- The container cover contains a magnet with a strong magnetic field that may affect the operation of pacemakers or implantable cardioverter defibrillators (ICDs). Always keep magnets at least 20 cm away from implanted devices.
- Never operate the unit if the casing is defective!
- Never operate the unit if an electrical cable is defective!
- Do not carry or pull the unit by its power cable.
- Route lines so that they are protected from damage and nobody can trip over them.
- Never make technical modifications to the unit.
- Only carry out work on the unit that is described in this manual.
- Only use original spare parts and accessories.
- Disconnect the unit from the mains during thunderstorms to avoid damage to the electronics.
- Overvoltage in the mains could lead to operating malfunctions of the unit. For information, please refer to chapter "Remedy of faults". (→ Troubleshooting)
- Should problems occur, please contact the authorized customer service or OASE.

Intended use

Only use the product described in this manual as follows:

- For cleaning garden ponds.
- In compliance with the technical specifications. (→ Unit data)
- Only subject to adherence to the permissible water quality values. (→ Permissible water values)

The following restrictions apply to the unit:

- Never use the unit with fluids other than water.
- Do not use for commercial or industrial purposes.
- Not suitable for salt water.
- Do not use in conjunction with chemicals, foodstuff, easily flammable or explosive substances.

Product description

Unit configuration

BioTec ScreenMatic² 18000

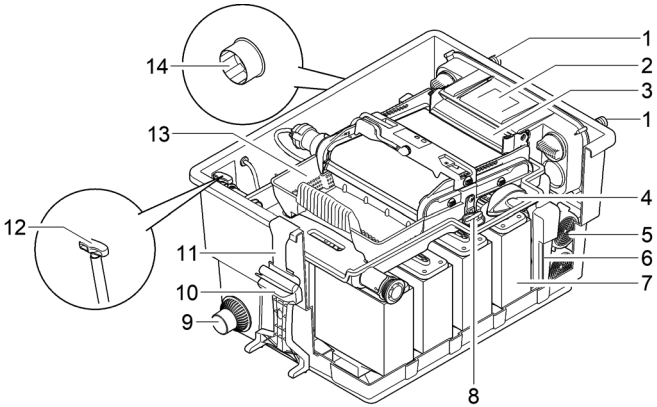

BTC0050

1	Inlets, 2 x
2	Water distributor
3	Distributor extension
4	Brush for regularly cleaning the ScreenMatic screen
5	Substrate tube, 3×
6	Separating plate, can be removed for maintenance purposes
7	Foam filter, 8×
8	Plug for closing the outlet (14) • Closing the outlet before cleaning the foam filters prevents dirty water from flowing back into the pond.
9	Dirt outlet
10	Foam cleaning device
11	Holder for the foam cleaning device
12	Dirt outlet slide valve
13	Debris tray
14	Outlet

BioTec ScreenMatic² 24000

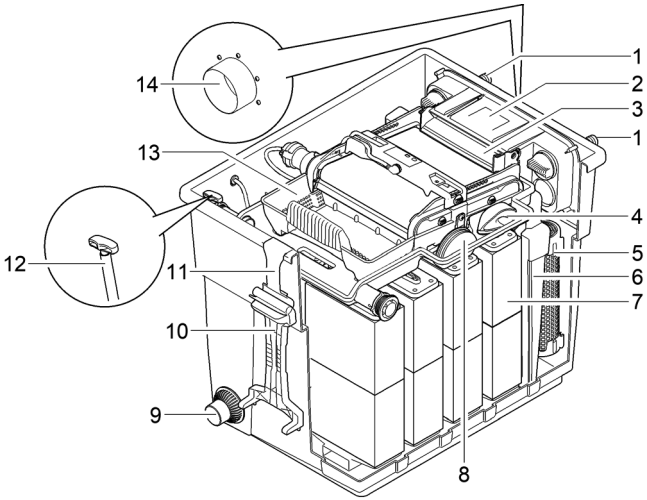

BTC0077

1	Inlets, 2 x
2	Water distributor
3	Distributor extension
4	Brush for regularly cleaning the ScreenMatic screen
5	Substrate tube, 4 x
6	Separating plate, can be removed for maintenance purposes
7	Foam filter , 16 x
8	Plug for closing the outlet (14) • Closing the outlet before cleaning the foam filters prevents dirty water from flowing back into the pond.
9	Dirt outlet
10	Foam cleaning device
11	Holder for the foam cleaning device
12	Dirt outlet slide valve
13	Debris tray
14	Outlet

BioTec ScreenMatic² 39000

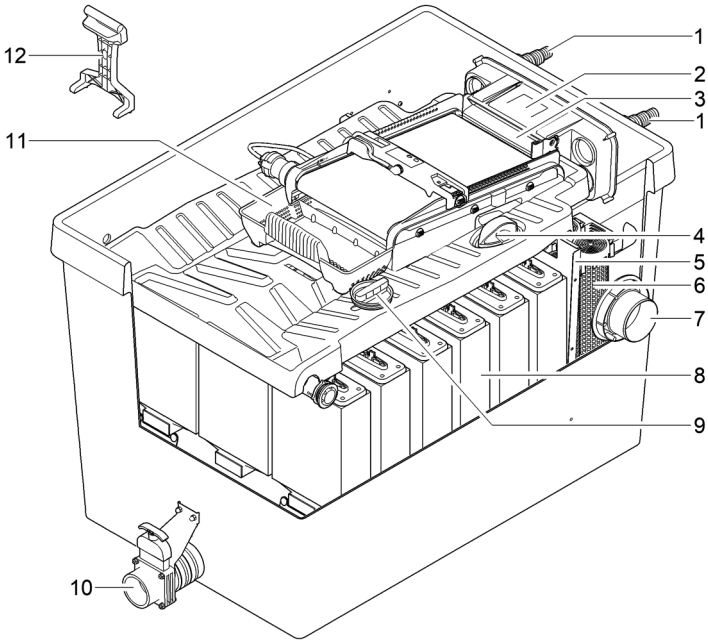

BTC0049

1	Inlets, 2 x
2	Water distributor
3	Distributor extension
4	Brush for regularly cleaning the ScreenMatic screen
5	Separating plate
6	Substrate tube, 12 x
7	Outlet
8	Foam filter, 18 x
9	Plug for closing the outlet (14) • Closing the outlet before cleaning the foam filters prevents dirty water from flowing back into the pond.
10	Dirt outlet
11	Debris tray
12	Foam cleaning device

ScreenMatic rotating screen unit

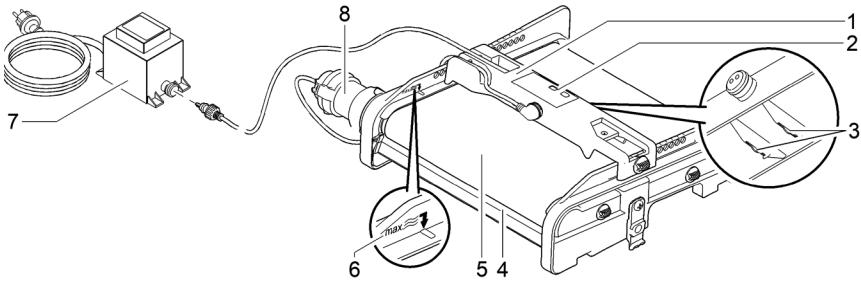

BTC0056

1	Control device
2	Operating panel
3	Sensor underneath the control device • When the sensor comes into contact with the water on the ScreenMatic screen, an automatic cleaning process is triggered.
4	Stripper • Scrapes the debris from the ScreenMatic screen and conveys it into the debris tray.
5	ScreenMatic screen
6	"Max. water jet" mark • Debris may be washed out of the debris collection tray if the water jet from the water distributor exceeds this mark.
7	Transformer • Voltage supply for the control device and motor
8	Motor • Drive of the ScreenMatic rotating screen unit

Properties

- High performance flow-through filter for ponds up to 40 m³, 60 m³, 90 m³ or 140 m³.
- Electrically driven ScreenMatic rotating screen for automatic removal of coarse debris.
- Low-maintenance filter due to the automatic removal of coarse debris.
- Bottom drain with slide valve for removal of dirt from the filter system.
- Convenient cleaning of the foam filters directly inside the filter.
- Foam cleaning device and holder for fastening the foam cleaning device to the container.
- Perfectly tailored to the OASE AquaMax Eco filter pumps.
- Direct connection of the OASE UVC clarifiers of the Vitronic 18W/24W/36W, Bitron C and Bitron Eco series possible.
- Use of different filter medium types to ensure optimum colonization of bacteria for biological filtration.

Technical data

Unit data

Beschreibung			BioTec ScreenMatic[2]		
			18000	**24000**	**39000**
Power pack	Primary rated voltage	V AC	120	120	120
	Mains frequency	Hz	60	60	60
	Secondary rated voltage	V DC	12	12	12
	Permissible ambient temperature	°F	14 ... 95	14 ... 95	14 ... 95
		°C	-10 ... +35	-10 ... +35	-10 ... +35
Control device	Power consumption	W	5	5	5
	Permissible ambient temperature	°F	14 ... 95	14 ... 95	14 ... 95
		°C	-10 ... +35	-10 ... +35	-10 ... +35
Cable length	Power pack	ft	7.0	7.0	7.0
		m	2.1	2.1	2.1
	Power pack	ft	16.4	16.4	16.4
		m	5.0	5.0	5.0
Foam filter	Number of blue foam filters	pcs.	2	4	4
	Number of red foam filters	pcs.	3	6	7
	Number of purple foam filters	pcs.	3	6	7
Special filter pellets		lbs	7.7	11.0	31.9
		kg	3.5	5.0	14.5
Removal of coarse dirt particles		µm	300	300	300
Permissible water temperature		°F	39 ... 95	39 ... 95	39 ... 95
		°C	+4 ... +35	+4 ... +35	+4 ... +35
Inlet	Quantity	pcs.	2	2	2
	Connection, stepped hose adapter	mm	25, 32, 38	25, 32, 38, 50	25, 32, 38, 50
		inch	1, 1¼, 1½	1, 1¼, 1½, 2	1, 1¼, 1½, 2
	Connection, UVC clarifier		Bitron C 55 W, Bitron C 110 W Vitronic 18 W, Vitronic 36 W		
Outlet	Quantity	pcs.	1	1	1
	Connection		DN 75	DN110	DN 110
Dirt outlet	Quantity	pcs.	1	1	1
	Connection		DN 50	DN50	DN 75
Circulation capacity	Min.	gal/h	1580	2100	2110
		l/h	6000	8000	8000
	Min.	gal/h	2900	3300	4620
		l/h	11000	12500	17500

Beschreibung			BioTec ScreenMatic[2]		
			18000	**24000**	**39000**
Maximum pond volume	Without fish population	gal	18000	24000	39000
		m^3	68	90	145
	With fish population	gal	9000	12000	19000
		m^3	34	45	72
	Including koi carp	gal	4500	6000	9500
		m^3	17	22.5	36
Dimensions	Length	inch	31.2	31	53.5
		mm	788	788	1360
	Width	inch	23.2	23.2	35
		mm	590	590	890
	Height	inch	21.8	25.75	33
		mm	554	654	840
Weight	Without water	lbs	55	66.1	253.5
		kg	25	30	115

Permissible water values

Type		Fresh water	Pool water	Salt water
pH value		6.8 ... 8.5	7.2 ... 8.3	7.5 ... 8.5
Hardness	ppm	0.45 ... 0.84	0.45 ... 0.84	1.12 ... 1.68
	DH	8 ... 15	8 ... 15	20 ... 30
Free chlorine	moz/gal	<0.04	<0.08	<0.04
	mg/l	<0.3	<0.6	<0.3
Chloride content	moz/gal	<33.4	<33.4	<29392
	mg/l	<250	<250	<22000
Salt content	%	<0.4	<0.4	<4
Overall dry residue	moz/gal	<6.67	<6.67	<6.67
	mg/l	<50	<50	<50
Temperature	°F	+39 ... +95	+39 ... +86	+39 ... +82
	°C	+4 ... +35	+4 ... +30	+4 ... +28

Installation and connection

Access to the unit

- Remove the container cover: Access to the control device.
- Hinge up the screen holder: Access to the foam filters, substrate tubes, separating plate and outlet.

Remove the container cover

BioTec ScreenMatic² 18000, 24000

- Release the two locking clips, lift the cover and remove it.

BioTec ScreenMatic² 39000

- Lift the cover by the handles and remove it.
- The handles are not fitted on delivery.
  - Screw the handles onto the cover.

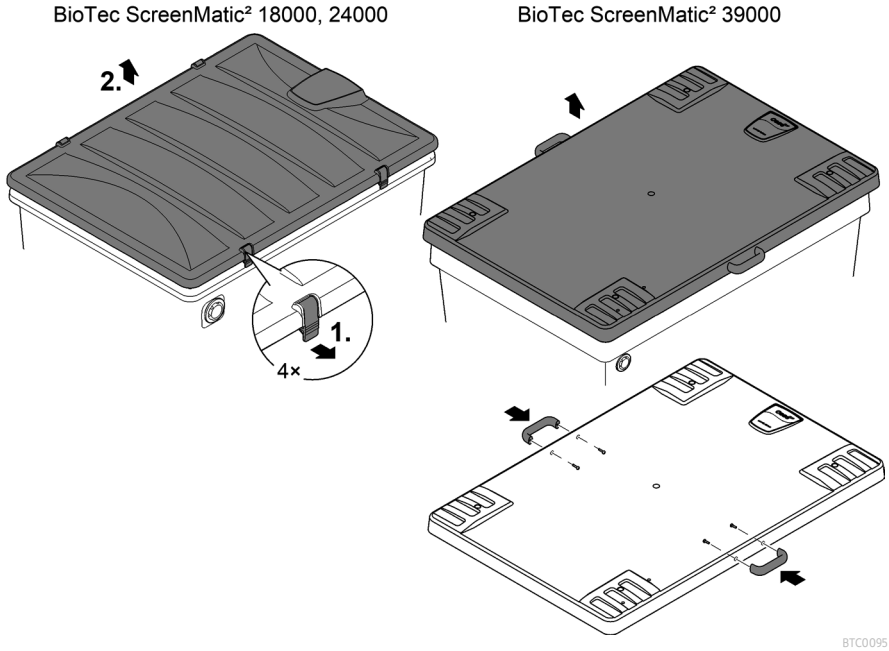

Hinging the screen holder up/down

How to proceed:

Hinge up/open

1. Remove the debris tray.
2. Hinge up the distributor extension.
3. Hinge up the screen holder with the ScreenMatic rotating screen unit.

Hinge down/close

4. Carefully hinge down the screen holder.
5. Push the distribution extension down until it audibly engages.
6. Insert the debris tray.

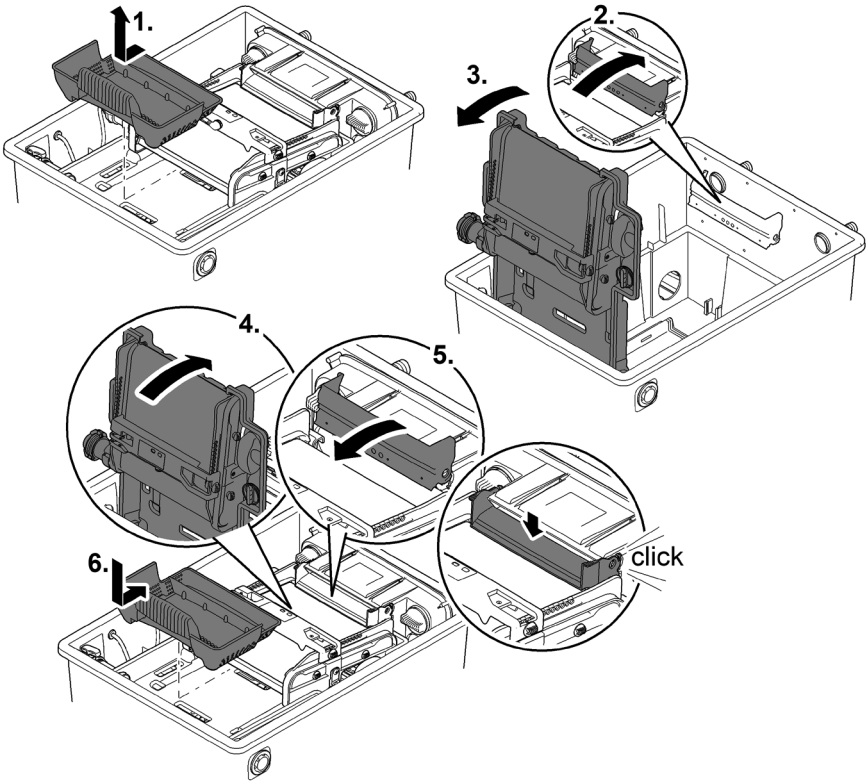

BTC0052

Installation planning

⚠ WARNING

Serious injury or death from electric shock is possible.

Protective measures for swimming ponds:

- ▶ Only use electrical units or installations with a rated voltage of $U \leq 12$ V in the water.
- ▶ Electrical installations with a rated voltage of $U > 12$ V must be located at a distance of at least 2 m from the water.

⚠ WARNING

Due to the high weight of the unit, spinal injuries or crushing of limbs is possible when carrying the unit. The unit weighs more than 25 kg.

- ▶ Have a minimum of four people carry the container on the handles to avoid spinal injuries.
- ▶ Protect your limbs from crushing injuries.
- ▶ Do not transport the container while it is filled with water.

Electrical components of the filter system operate with a rated voltage of $U_{DC} = 12$ V. The supply voltage is supplied via an external transformer connected to the mains.

- Filter system with UVC clarifier fitted:
  - The filter system and transformer must be located at a distance of at least 2 m from the water.
- Filter system without UVC clarifier fitted:
  - The filter system can be installed directly next to the water. The transformer must be located at a distance of at least 2 m from the water.

Optimum operating results can be obtained with careful planning, taking the ambient conditions into account.

- As the filter is very heavy when filled, it must be placed on a suitable base (at least on slabs, but preferably on a poured concrete base) to prevent it from subsiding.
- Align the base slab horizontally.
- Ensure sufficient room for movement for carrying out cleaning and maintenance work.
- Allow the dirty water to drain out into a drain or far enough away from the pond to ensure that it cannot flow back into the pond.
- Do not position the inlet into the pond higher than the outlet of the filter system (e.g. above a water course or waterfall).

ⓘ A water course or waterfall guarantees optimum water return to the pond.
  - In this way, the filtered pond water is enriched with oxygen before it is returned to the pond.

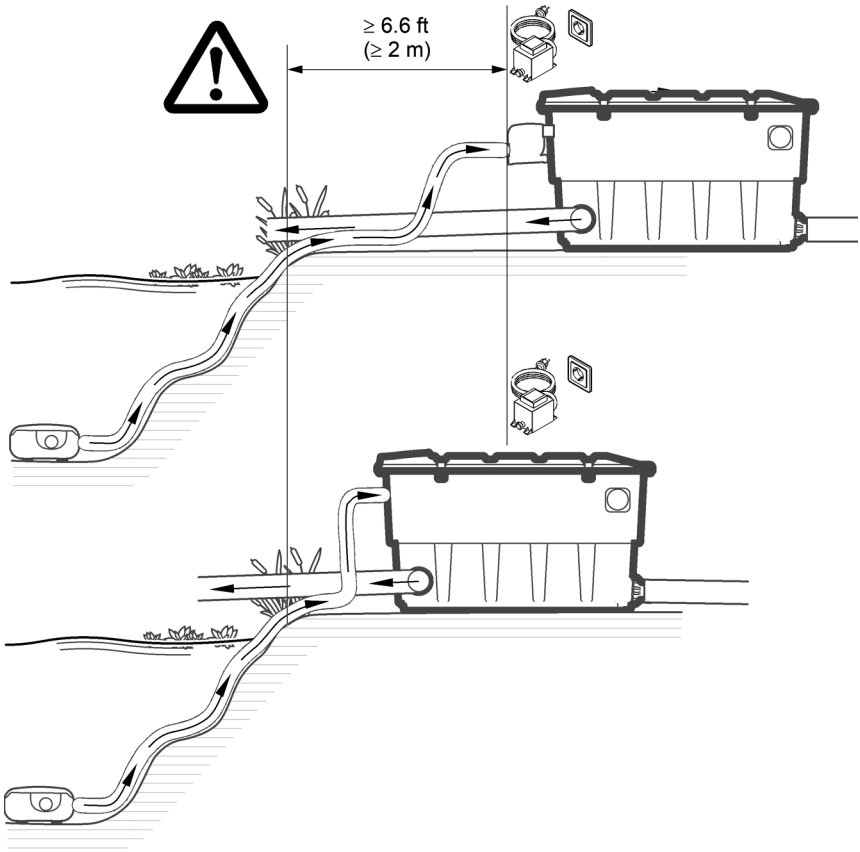
≥ 6.6 ft
(≥ 2 m)
BTC0070

Inlets

The filter system has two inlets with stepped hose adapters.

- Connection of a filter pump.
- Connection of a UVC clarifier. (→ Connecting a UVC clarifier)
- If an inlet is not used, fit a closed stepped hose adapter.
  - The stepped hose adapters are delivered closed.

Prerequisite:

- The container is open. (→ Remove the container cover)
- The screen holder is hinged up. (→ Hinging the screen holder up/down)

Connecting the filter pump

How to proceed:

1. Shorten the stepped hose adapter to the diameter of the hose used.
   - This reduces pressure losses.
2. Insert the stepped hose adapter with flat seal into the inlet opening.
3. Screw the distributor nut with O ring onto the stepped hose adapter and hand tighten.
   - BioTec ScreenMatic² 145000: Alternatively you can fit a 50 mm hose sleeve.
4. Slip the hose clip over the hose, fit the hose onto the hose connector and secure it with the hose clip.

BioTec ScreenMatic² 18000

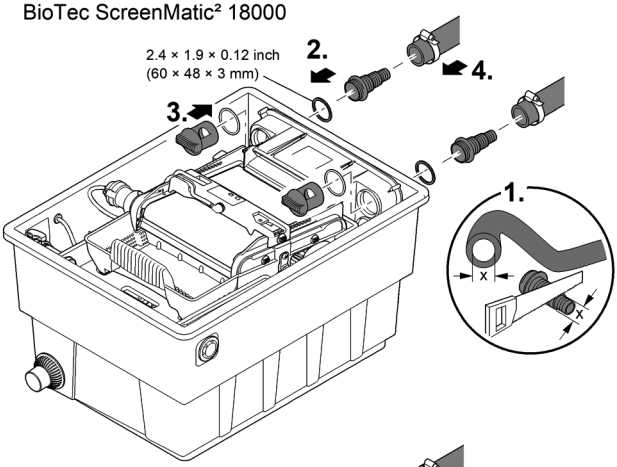

BioTec ScreenMatic² 24000

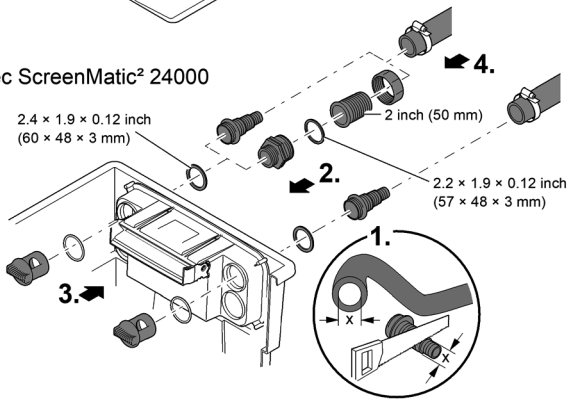

BioTec ScreenMatic² 39000

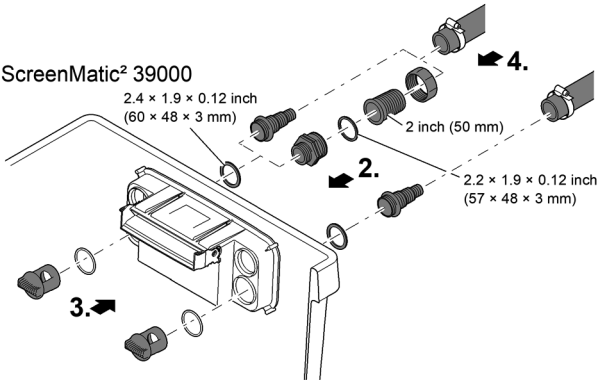

BTC0096

Connecting a UVC clarifier

Fitting the outlet

Prerequisite:

- The container is open. (→ Remove the container cover)
- The screen holder is hinged up. (→ Hinging the screen holder up/down)

How to proceed:

1. Fit the UVC clarifier with flat seal into the inlet opening.
2. Screw the distributor nut with O ring onto the stepped hose adapter and hand tighten.
   – Read the UVC clarifier operating instructions.

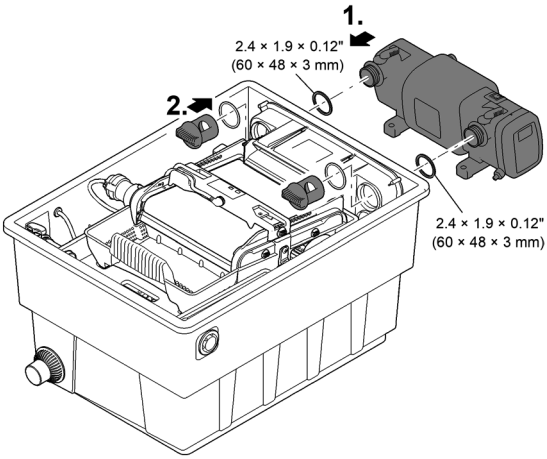

BTC0104

Outlets

- Use suitable pipes.
- Do not use any right-angled bends. Bends with a maximum angle of 45° are very efficient.
- Standing water in pipes can freeze when there is severe frost and cause pipes to burst. For this reason, lay the pipes and hoses with a gradient (50 mm/m) to ensure that they can run empty.
- Pipe dimensions: (→ Unit data)

ⓘ Support the connected pipes. This increases the stability of pipe constructions and prevents them from sagging.

Fitting the outlet

BioTec ScreenMatic² 39000: The outlet is not fitted on delivery.

Prerequisite:

- The container is open. (→ Remove the container cover)

How to proceed:

1. Push the O-ring onto the outlet.
2. Position the outlet in the container wall from the outside.
   – Ensure that the marking points up and is aligned with the holes in the container wall.
3. Use three oval head screws to screw the outlet to the container wall from the inside.
   – Tighten the screws diagonally to ensure that the seal is uniformly applied.
   – If you are using a cordless screwdriver: Do not set the screwdriver to “drill” to prevent damage to the self-tapped thread. Then re-tighten the screws with a Torx screwdriver.

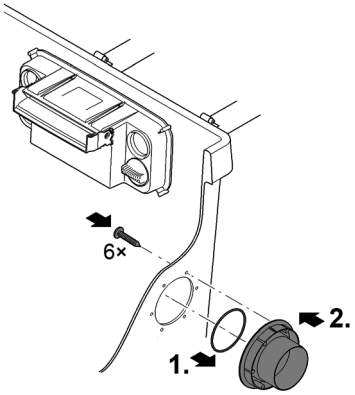

BTC0064

Fitting the dirt outlet

BioTec ScreenMatic² 39000: The outlet is not fitted on delivery.

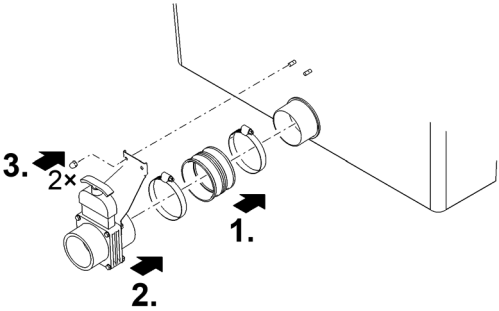

Proficlear0347

Connecting the dirt outlet

The water in the container can be drained via the DN 75 dirt outlet with slide valve at the bottom of the container if required (for cleaning, repair, overwintering).

- Connect a suitable DN 75 pipe and drain the dirty water into the sewer system.
- Pipe dimensions: (→ Unit data)

Carry out the electrical connection

How to proceed:

1. Thread the connection cable through the opening in the container wall and seal off the opening using the sealing plug.
   - Ensure that the connection cable inside the container is sufficiently long so that it is not subjected to tension when the ScreenMatic rotating screen unit is hinged up.
   - Avoid tangled cables inside the container.
2. Connect the plug of the connection cable to the socket on the transformer and hand-tighten the union nut.

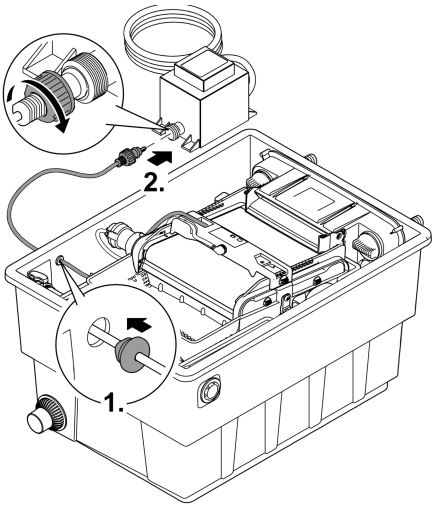

BTC0097

Commissioning/start-up

ⓘ Remove the protective film from the substrate tubes and insert the substrate tubes into the container. (→ Cleaning/replacing the substrate tubes)
– The substrate tubes are sealed in protective film on delivery.

Thoroughly clean the pond before starting up the filter system for the first time to ensure that the filter system is not overloaded by excessively soiled water. OASE recommends using the pond vacuum cleaner for cleaning the pond. PondoVac

- This cleaning measure is normally not necessary for newly installed ponds.

Biological filter starter

The foam filters take several weeks to reach their full biological cleaning effect. We recommend using the OASE filter starter Biokick to ensure fast growth of bacterial populations. Micro-organisms colonize the filter system, multiply and ensure an enhanced quality of the pond water by the decomposition of excess nutrients.

ⓘ Leave the UVC clarifier switched off for at least 36 hours if you are using filter starters, medications or pond care products.
– This increases the operating life of the agents.

Sequence of steps during starting up

How to proceed:

1. Close the slide valve of the dirt outlet.
2. Check that the filter system (pipes and hoses) is complete.
3. Remove the container cover.
4. Connect the transformer for the control device to the power supply.
5. Switch on the filter pump and, if necessary, the UVC clarifier.
   – Ensure that the water is returned to the pond via the return pipe.
6. Check all pipes, hoses and their connections for leaks.
   – Expansion seals may leak initially until they have fully expanded on contact with water.
7. Adjust the control device to the flow rate if necessary. (→ Aligning the control device)
8. Check the function of the ScreenMatic rotating screen unit. (→ Operation)
9. Fit the container cover.

ⓘ Only operate the unit with the container cover in place.

ⓘ For permanent installation of the pump, use flexible compression-proof hoses to connect it to the pipe network to reduce the noise of the pump.

ⓘ The substrate tubes should remain completely under water to ensure maximum effectiveness.
– If, due to the system configuration, the water level in the container is too low for this, place the top substrate tube directly into the pond, at a well-flowed place.

Aligning the control device

Do not align the control device until after the running-in period

- Lowering the pump into the pond may swirl up so much debris that starting up the filter system straight away could cause the ScreenMatic screen to overflow.
- The filter system requires a running-in period of 2 to 3 hours. After this, the control device can be aligned if necessary.
- Align the control device such that the sensor only switches when a well-formed line of debris has formed on the screen.
  - A well-formed line of debris can be optimally removed by the stripper and conveyed into the debris tray.
  - The stripper brush under the ScreenMatic screen collects the fine debris, which falls into the debris tray.

How to proceed:

1. Remove the screw from the control device and take out the control device.
2. Insert the control device into the determined position, insert the screw and hand tighten.

Aligning the control device depending on the degree of soiling of the pond

In order to prevent premature soiling of the foam filters, ensure that the dirty water does not flow beyond the "Max. water jet" mark directly into the debris tray.

- Do not change the position of the control device unless the water flows as far as or beyond the "Max. water jet" mark, even when the ScreenMatic screen has been cleaned (with the enclosed brush). (→ ScreenMatic screen)

Typical position of the control device

BioTec ScreenMatic² 18000		BioTec ScreenMatic² 24000		BioTec ScreenMatic² 39000	
<2110 gal/h (<8000 l/h)	<9	<2400 gal/h (<9000 l/h)	<10	<3170 gal/h (<12000 l/h)	<18
>2380 gal/h (>9000 l/h)	>9	>2900 gal/h (>11000 l/h)	>10	>4000 gal/h (>15000 l/h)	>18
Delivery state	9	Delivery state	10	Delivery state	18

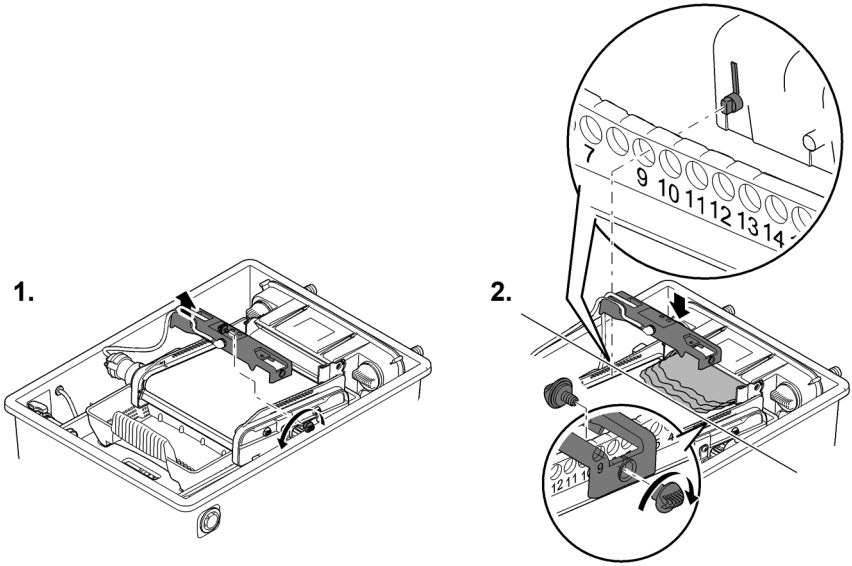

Operation

Operating panel

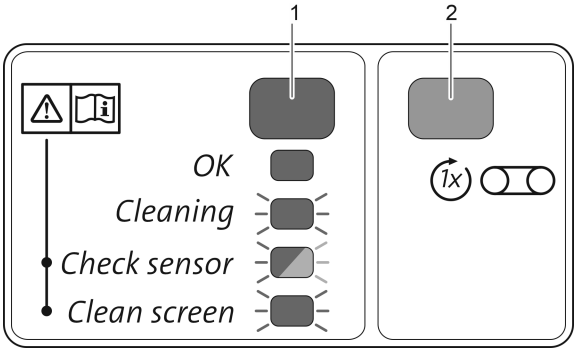

BTC0046

1	LED, 2 colors	
	• Lights green	The ScreenMatic rotating screen unit is operational
	• Flashes green	Cleaning active
	• Flashes green/red	Malfunction (→ System messages)
	• Flashes red	Malfunction (→ System messages)
2	Button, start/stop manual cleaning	(→ Manual cleaning)

Manual cleaning

Proceed as follows	Description
Press for 1 s.	The ScreenMatic screen is rotated by 1 revolution. • Press the button again for 1 s: The rotational movement stops prematurely.

Automatic cleaning

Due to the build-up of debris the water level on the ScreenMatic screen also rises. When the sensor in the control device comes into contact with the water, it triggers the rotational movement of the ScreenMatic screen.

By briefly moving the ScreenMatic screen back several times a larger line of debris is formed, which can be better removed by the stripper.

Sequence of an automatic cleaning cycle	Rotational movement of the ScreenMatic screen
Normal soiling	
1. Contact of the sensor with water	Brief movement backward
2. Contact of the sensor with water	Brief movement backward
3. Contact of the sensor with water	Brief movement backward
4. Contact of the sensor with water	One rotation forward • The debris is conveyed into the debris tray.
Heavy soiling or incorrectly aligned control device (permanently high water level on the ScreenMatic screen)	
1. Contact of the sensor with water	Brief movement backward, then one rotation forward • The debris is conveyed into the debris tray.

Time-dependent cleaning

The ScreenMatic rotating screen unit executes a cleaning cycle after a set interval depending on the ambient temperature. This ensures cleaning at regular intervals

- if the sensor is soiled or defective,
- if there is very little soiling on the screen and/or low flow rates (e.g. when the SFC of the filter pump is activated).

Ambient temperature	Interval	Rotational movement of the ScreenMatic screen
≤50 °F (≤10 °C)	6 hours	One rotation forward • The debris is conveyed into the debris tray.
50 °F ... 68 °F (10 °C ... 20 °C)	4 hours	
≥68 °F (≥20 °C)	3 hours	

Ambient temperature	Interval	Rotational movement of the ScreenMatic screen
≤10 °C	6 hours	One rotation forward • The debris is conveyed into the debris tray.
10 °C ... 20 °C	4 hours	
≥20 °C	3 hours	

System messages

LED	Malfunction	Possible cause	Remedy	Resetting the system message
Flashes green/red	No automatic cleaning cycle within 48 hours	Sensor soiled	• Clean the sensor. • Descale the sensor.	Automatic reset after remedy of malfunction
		No dirty water, cleaning is not necessary	–	
	No flow of water	Filter pump is not operating	Start up the filter pump.	
	No water detected by the sensor	Control device incorrectly positioned	Correctly position the control device	
		Control device defective	Replace the control device.	
		Insufficient conductivity of the water	Increase the water hardness with OptiPond	
		Insufficient pump capacity	Adjust the pump capacity accordingly	
Flashes red	20 automatic cleaning cycles in succession	ScreenMatic screen soiled	• Start manual cleaning and use a brush to clean the ScreenMatic screen on the side of the water distributor (→ Manual cleaning) • Clean the ScreenMatic screen from the inside if the mesh is clogged by a biofilm (→ ScreenMatic screen)	Automatic reset after remedy of malfunction
		Sensor soiled	Clean the sensor.	
		Control device incorrectly positioned	Correctly position the control device	
		Pump capacity too high	Adjust the pump capacity accordingly	
Flashes green	ScreenMatic screen not rotating although manual cleaning was triggered.	Motor cable plug not connected or incorrectly connected to the control device	Connect the plug, check that it is correctly seated.	–
		Motor defective	Replace motor	

LED	Malfunction	Possible cause	Remedy	Resetting the system message
Off	ScreenMatic screen not rotating although manual cleaning was triggered.	Connection cable plug not connected or incorrectly connected to the transformer	Connect the plug, check that it is correctly seated.	–
		Transformer not connected to the mains voltage	Connect the transformer to the mains voltage.	
		Transformer defective	Replace transformer	
		Control device defective	Replace the control device.	

Maintenance and cleaning

⚠ WARNING

Serious injury or death from electric shock is possible.

▶ Disconnect all electrical devices in the water from the power supply before reaching into the water.

▶ Disconnect the device from the power supply before starting work on the unit.

- Do not use aggressive cleaning agents or chemical solutions as they could damage the housing or impair the function of the unit.
- Recommended cleaning agent for removing stubborn limescale deposits:
  – Vinegar- and chlorine-free household cleaning agent.
- After cleaning, thoroughly rinse all parts in clean water.

Regular cleaning work

- Empty the debris tray:
  – The cleaning cycle is dependent on the degree of soiling of the pond.
  – Remove the debris tray: (→ Hinging the screen holder up/down)
- Clean the ScreenMatic screen:
  – If the ScreenMatic screen becomes clogged, clean the ScreenMatic screen downstream of the water distributor using the brush. For this, manually activate the SceenMatic screen. (→ Manual cleaning)
  – Carry out intensive cleaning with the pump cleaning agent PumpClean from OASE. (→ ScreenMatic screen)

Clean foam filters

- It is necessary to clean the foam filters as soon as the water exceeds the 100% mark on the separating plate.
- Do not use chemical cleaning agents, as these will kill the filter bacteria.

Prerequisite:

- The filter pump is switched off.
- The container is open. (→ Remove the container cover)
- The screen holder is hinged up. (→ Hinging the screen holder up/down)
- BioTec ScreenMatic² 24000: Separating plate has been pulled out and the substrate tubes have been removed. (→ Cleaning/replacing the substrate tubes)
- The water level in the container has lowered to the height of the outlet or below.

BioTec ScreenMatic² 18000, 24000

How to proceed:

1. Insert the plug into the outlet from the inside to close off the outlet.
   – Remove the separating plate to facilitate access if applicable.
2. Switch on the filter pump until the foam filters are covered with water, then switch off the filter pump.
3. Compress all foam filters several times with the foam cleaning device.
4. Allow the dirty water to drain away.
   – Open the dirt outlet slide valve and close it again when the container is empty.
5. Repeat steps 2 ... 4 as required.
6. Rinse the container with clear water to remove any loosened dirt particles. To do this, first carry out step 2, then step 4.
7. Remove the plug from the inside of the outlet.
8. Close the dirt outlet slide valve.
9. Hinge down the screen holder (→ Hinging the screen holder up/down), insert the debris tray and switch on the filter pump.

BioTec ScreenMatic² 18000

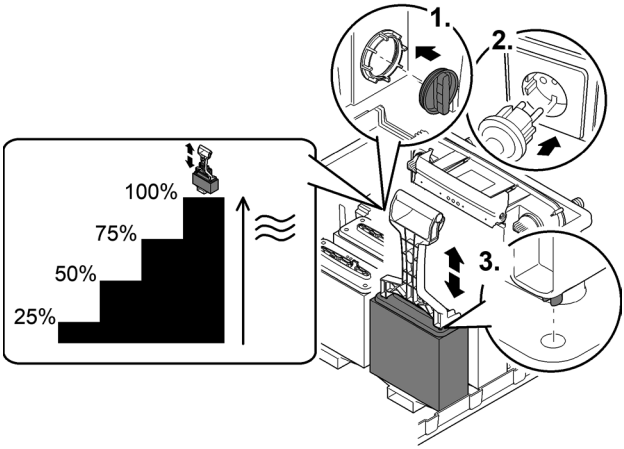

BTC0053

BioTec ScreenMatic² 24000

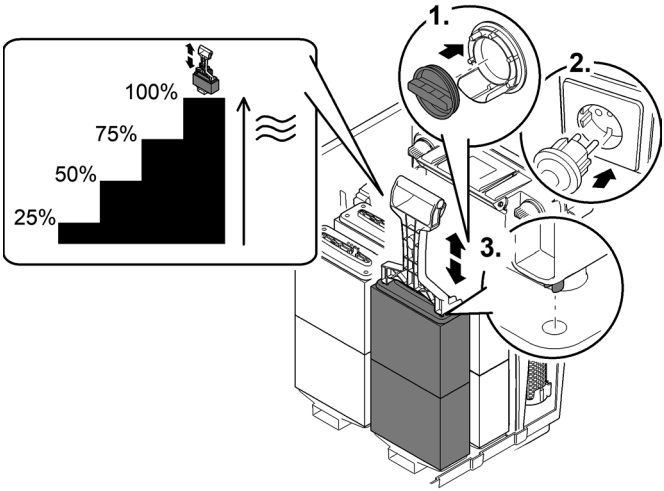

BTC0082

BioTec ScreenMatic² 39000

How to proceed:

1. Insert the plug into the outlet from the inside to close off the outlet.
2. Switch on the filter pump until the foam filters are covered with water, then switch off the filter pump.
3. Compress all foam filters several times with the foam cleaning device.
4. Allow the dirty water to drain away.
   — Open the dirt outlet slide valve and close it again when the container is empty.
5. Repeat steps 2 ... 4 as required.
6. Rinse the container with clear water to remove any loosened dirt particles. To do this, first carry out step 2, then step 4.
7. Remove the plug from the inside of the outlet.
8. Close the dirt outlet slide valve.
9. Hinge down the screen holder (→ Hinging the screen holder up/down), insert the debris tray and switch on the filter pump.

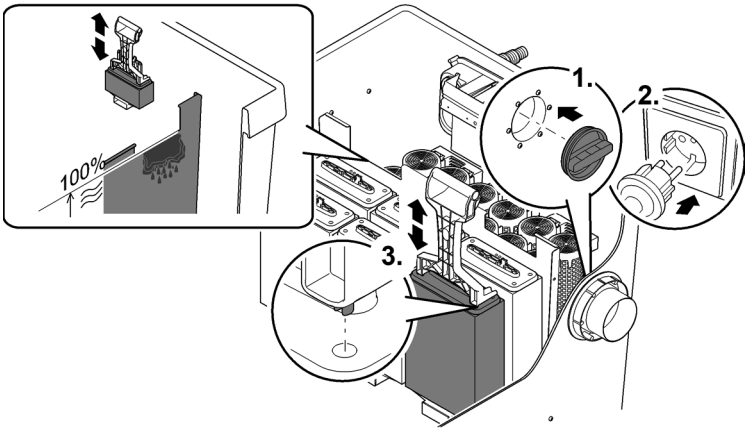

BTC0079

Cleaning/replacing the substrate tubes

The substrate tubes are filled with zeolite on delivery. OASE recommends replacing the zeolite with Phosless when the bacteria are established and the foam filters are fully effective.

Prerequisite:

- The filter pump is switched off.
- The container is open. (→ Remove the container cover)
- The screen holder is hinged up. (→ Hinging the screen holder up/down)

BioTec ScreenMatic² 18000

How to proceed:

1. Remove the separating plate.
2. Remove the substrate tubes and clean them or replace their contents.
   – BioTec ScreenMatic² 18000: Three substrate tubes
   – When inserting, push the substrate tubes against the wall opposite to the outlet.

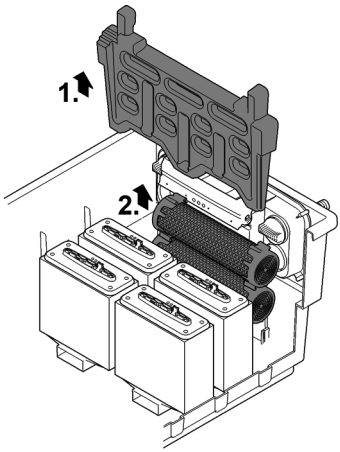

BTC0055

BioTec ScreenMatic² 24000

How to proceed:

1. Remove the separating plate.
2. Remove the substrate tubes and clean them or replace their contents.
   - BioTec ScreenMatic² 24000: Four substrate tubes
   - Two substrate tubes each to the left of the outlet and two substrate tubes each to the right of the outlet.

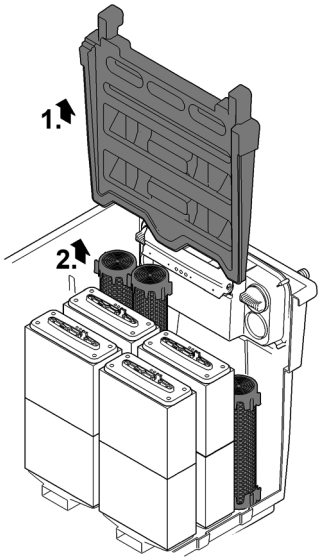

BTC0081

BioTec ScreenMatic² 39000

How to proceed:

- Remove the substrate tubes individually and clean them or replace their contents.
  - BioTec ScreenMatic² 39000: Twelve substrate tubes

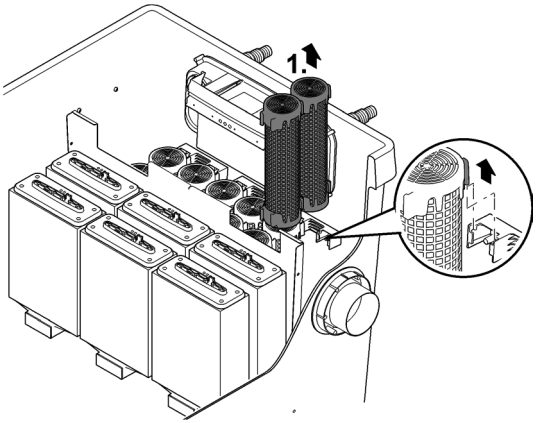

BTC0080

Cleaning/replacing the ScreenMatic screen

Prerequisite:

- The filter pump is switched off.
- The container is open. (→ Remove the container cover)
- The debris tray is removed. (→ Hinging the screen holder up/down)

How to proceed:

1. Remove the screw for fastening the control device, remove the control device and place it carefully to the side.
   - If necessary, disconnect the motor cable plug from the control device.
   - Mark the position of the control device on a side section for reassembly.
2. Take the ScreenMatic rotating screen unit out of the screen holder.
   - Biotec ScreenMatic² 18000: Press the locking clips on both sides and remove the ScreenMatic rotating screen unit.
   - Biotec ScreenMatic² 39000: Press the ScreenMatic rotating screen unit in the direction of the water distributor and remove.
3. Undo the nuts on the side section, and remove the side section and stripper.
4. Release the clamping lever and remove the ScreenMatic screen.
   - Thoroughly clean the stripper.
   - Thoroughly clean both sides of the ScreenMatic screen. Replace the ScreenMatic screen if necessary.
   - For cleaning you can use vinegar cleaner.
5. Reassemble the ScreenMatic rotating screen unit in the reverse order and place it into the screen holder.
   - When tensioning the ScreenMatic screen, ensure that the clamping lever engages.

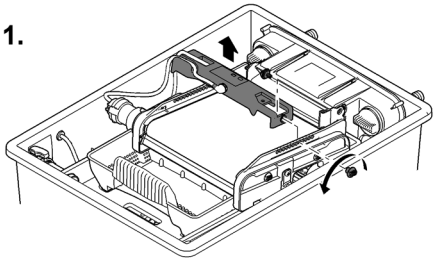

BioTec ScreenMatic² 18000, 24000

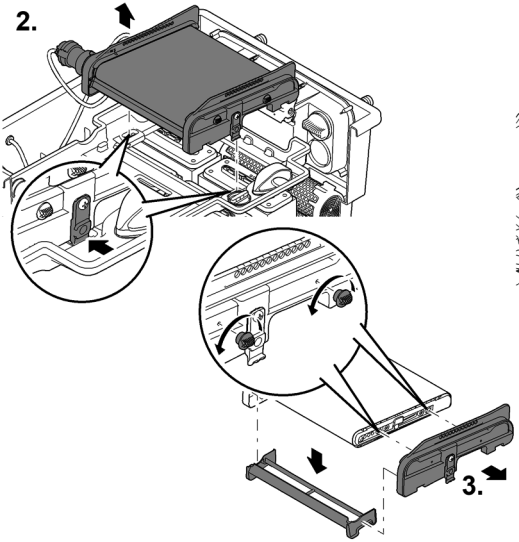

BioTec ScreenMatic² 39000

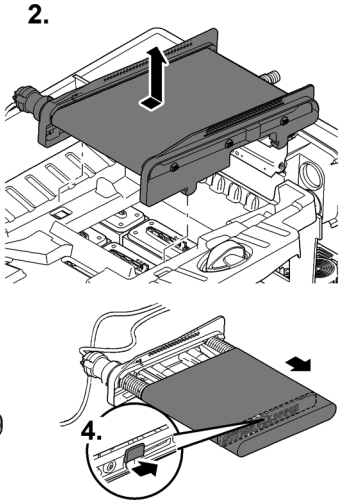

BTC0103

Replace the foam filters

Prerequisite:

- The filter pump is switched off.
- The container is open. (→ Remove the container cover)
- The screen holder is hinged up. (→ Hinging the screen holder up/down)

How to proceed:

1. Press both locking clips on the foam holder.
2. Remove the foam holder plate and foam filter.
3. Push a new foam filter onto the foam holder, fit the foam holder plate and push down until the two locking clips engage in the foam holder plate.

ⓘ Recommendation regarding the replacement of foam filters:
- Only partially replace the foam filters at intervals of at least a week so as not to impair the biological cleaning action too much.
- Never replace more than 50 % of the foam filters at any one time.

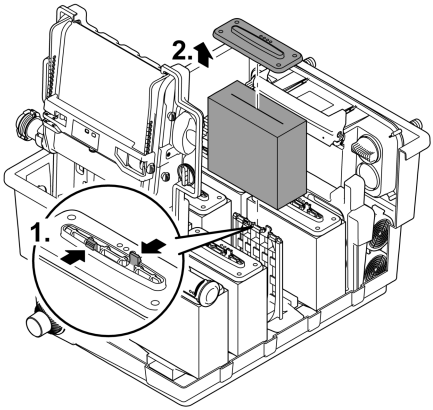

BTC0054

Storage/overwintering

The unit is protected from freezing temperatures (e.g. stored in a garage or other enclosure)

The unit can be operated as long as the water temperature does not drop below 39 °F (+4 °C).

The deeper areas of the pond have a water temperature of approx. +4 °C in winter and are essential for the fish. Take the following measures to reduce the cooling effect on the water during circulation by the filter system:

- Position the pump closer to the surface of the water so that only colder water closer to the surface of the pond enters the pump.
- Insulate the return pipes from the filter system into the pond.
- Do not allow water to flow into the pond via a water course.

The unit is not protected from freezing temperatures (e.g. outdoor installation)

Shut down the unit at water temperatures below 46° F (+8 °C) or, at the latest, when freezing temperatures are expected.

- Drain the water remaining in the unit, in the hoses, pipes and connections as much as possible.
- Open all slide valves to prevent water from pooling.
- Cover the container to prevent rain water from entering.
- Protect any lines and slide valves from which you cannot drain the water against freezing.

Troubleshooting

Malfunction	Possible cause	Remedy
No flow of water	Filter pump not switched on	Switch on the filter pump, connect the power plug
	Supply to filter system or return to pond blocked	Clean the supply and/or return
Water flow insufficient	Hose kinked or clogged	Check, clean or replace the hose if necessary.
	Excessive loss in the hoses due to friction	Reduce hose length to reduce frictional loss
	Insufficient pump capacity	Adjust the pump capacity accordingly
Water remains cloudy	Insufficient circulation of the water	• Adjust the pump capacity accordingly
	The water is extremely soiled.	• Optimise the circulation of the water in the pond. • Remove algae and leaves from the pond. • Change the water. • If the water is particularly contaminated, change 30% of the water to avoid damage to the fish.
	Too many pond animals	Reduce number of pond animals Guide value: approx. 2 ft (600 mm) fish length per 265 gal (1 m^3) pond water
	ScreenMatic screen is clogged	Clean or replace the ScreenMatic screen.
	Foam filters soiled	Clean foam filters
No water at the pond inlet	Pond inlet blocked	Clean the pond inlet.
	Filter pump is not operating.	Start up the filter pump.
Water level in the container too low, foam filters are not completely immersed in water.	The water level is initially lower when new foam filters are fitted as they have not yet been colonised by bacteria.	• It takes several weeks for the bacteria to become established and the foam filters to become fully effective. • Use OASE filter starter Biokick to speed up the colonisation of bacteria.
	The separating plate is missing. (Only BioTec ScreenMatic² 18000, 24000)	• Insert the separating plate.
Increased noise	Noise of water at the outlet due to insufficient aeration	Insert a T-piece into the discharge pipe with the opening pointing up for aeration.

Wear parts

- Foam filters
- Substrate tubes
- ScreenMatic screen

Disposal

NOTE

Do not dispose of this unit with domestic waste.

▶ Dispose of the unit by using the return system provided for this purpose.

▶ Should you have questions, please contact your local disposal company. They will give you instructions on how to dispose of your unit properly.

▶ Disable the unit by cutting off the cables.

Traduction de la notice d'emploi d'origine. La notice d’emploi fait partie de l'appareil et doit par conséquent lui être toujours jointe lorsqu’il est transféré.

⚠ AVERTISSEMENT

- ▶ Débrancher tous les appareils électriques immergés avant de pénétrer dans l'eau afin de prévenir tout risque de blessures ou un danger de mort par électrocution.
- ▶ Dans le cas où cet appareil serait utilisé par des mineurs de moins de 8 ans ainsi que par des personnes souffrant d'un handicap mental ou plus généralement par des personnes manquant d'expérience, un adulte averti devra être présent, qui renseignera le mineur ou la personne fragilisée concernée sur le bon emploi de ce matériel. Les enfants ne doivent pas jouer avec cet appareil. Ne pas laisser un enfant sans surveillance pour le nettoyage ou l'entretien.

Table des matières

Des questions, des problèmes, des pièces manquantes ? 45

Consignes de sécurité 46
- Raccordement électrique 46
- Exploitation sécurisée 46

Utilisation conforme à la finalité 47

Description du produit 48
- Structure de l'appareil 48
- Propriétés 51

Caractéristiques techniques 52
- Données d'appareils 52
- Valeurs admissibles de l'eau 53

Mise en place et raccordement 54
- Accès à l'appareil 54
  - Retirer le couvercle du réservoir 54
  - Ouverture/fermeture du porte crépine 55
- Planification de la mise en place 56
- Entrées 58
  - Raccorder la pompe filtrante 58
  - Raccordement du clarificateur UVC 60
  - Monter la sortie 60
- Sorties 60
  - Monter la sortie 61
  - Monter la sortie d'impuretés 61
  - Raccorder le conduit d'écoulement des impuretés 62
- Procéder au raccordement électrique 62

Mise en service 63
- Starter de filtre biologique : 63
- Succession des étapes de la mise en service 63
- Ajustement de la commande 64

Utilisation 66
- Tableau de commande 66
- Nettoyage manuel 66
- Nettoyage automatique 67
- Nettoyage en fonction du temps 67
- Messages du système 68

Nettoyage et entretien 69
- Opérations de nettoyage périodiques 69
- Nettoyage des mousses filtrantes 70
- Nettoyage/Remplacement des tubes à substrat 73
- Nettoyage/Remplacement de la crépine-ScreenMatic 75
- Remplacement des mousses filtrantes 77

Stockage / entreposage pour l'hiver 78
Dépannage 79
Pièces d'usure 80
Recyclage 80

FR

Des questions, des problèmes, des pièces manquantes ?

Avant de retourner l'appareil à votre revendeur, appelez-nous au 330-274-8317, du lundi au vendredi, ou envoyez-nous un e-mail à customerservice@atlantic-oase.com.

Consignes de sécurité

Raccordement électrique

- Des dispositions particulières s'appliquent aux installations électriques en extérieur. Seul un électricien qualifié peut réaliser l'installation électrique.
  - En raison de sa formation professionnelle, de ses connaissances et de son expérience, l'électricien qualifié possède les connaissances nécessaires et a le droit de réaliser des installations électriques en extérieur. Il est capable d'identifier d'éventuels dangers et respecte les normes, règlements et dispositions régionaux et nationaux en vigueur.
  - En cas de questions et de problèmes, prière de vous adresser à un électricien qualifié.
- Ne brancher l'appareil que lorsque les caractéristiques électriques de l'appareil et de l'alimentation correspondent.
- Ne branchez l'appareil que sur une prise de courant installée conformément aux prescriptions.
- L'appareil doit être protégé par un dispositif de protection à courant différentiel-résiduel (RCD) avec un courant différentiel assigné de 30 mA maximum.
- Les câbles de rallonge et le distributeur de courant (p. ex. blocs multiprises) doivent être conçus pour une utilisation en extérieur (protégé contre les projections d'eau).
- Protégez les fiches et les douilles ouvertes contre l'humidité.

Exploitation sécurisée

- Un aimant à champ magnétique puissant qui risque d'avoir un impact sur les stimulateurs cardiaques ou les défibrillateurs implantés (ICD) est installé sur le couvercle du récipient. Maintenir une distance d'au moins 20 cm entre l'implant et l'aimant.
- Ne pas utiliser l'appareil avec un boîtier défectueux.
- Il est interdit d'utiliser l'appareil si le câble électrique est défectueux.
- Ne pas soulever ni tirer l'appareil par le câble électrique.
- Poser les câbles de manière à éviter tout risque d'endommagement et de trébuchement.
- Ne jamais procéder à des modifications techniques sur l'appareil.
- Exécuter des travaux sur l'appareil uniquement si ces derniers sont décrits dans la notice d'emploi.
- N'utiliser que des pièces de rechange et des accessoires d'origine.
- Débranchez l'appareil en cas d'orage afin d'éviter d'endommager les composants électroniques.
- Une surtension sur le réseau peut causer des dérangements dans le fonctionnement de l'appareil. Vous trouverez des informations à ce sujet dans le chapitre "Élimination des dérangements". (→ Dépannage)
- En cas de problèmes, adressez-vous au service après-vente autorisé ou contactez OASE.

Utilisation conforme à la finalité

Utilisez le produit décrit dans cette notice uniquement de la manière suivante :

- Pour le nettoyage de bassins de jardin.
- Dans le respect des caractéristiques techniques. (→ Données d'appareils)
- Dans le respect des valeurs d'eau admissibles. (→ Valeurs admissibles de l'eau)

Les restrictions suivantes sont valables pour l'appareil :

- Ne jamais utiliser dans d'autres liquides que de l'eau.
- Ne pas utiliser à des fins commerciales ou industrielles.
- Non compatible à l'eau salée.
- Ne pas utiliser en relation avec des produits chimiques, des produits alimentaires, des matériaux facilement inflammables ou explosifs.

Description du produit

Structure de l'appareil

BioTec ScreenMatic² 18000

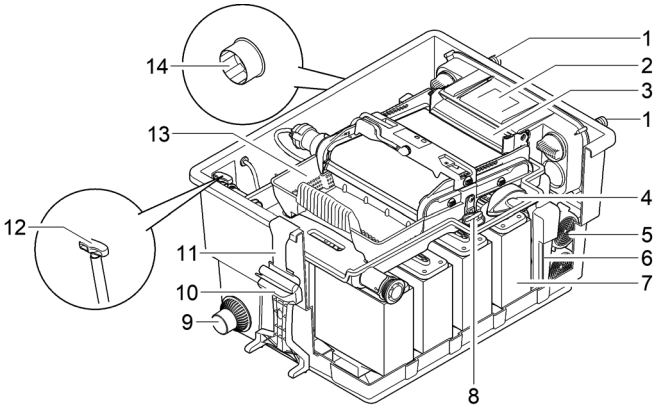

1	Entrées, deux unités
2	Distributeur d'eau
3	Rallonge de distributeur
4	Brosse pour nettoyage périodique de la crépine-ScreenMatic
5	Tube à substrat, 3 unités
6	Élément de séparation, amovible pour les besoins d'entretien
7	Mousse filtrante, 8 unités
8	Capuchon obturateur de fermeture de sortie (14) • Aucune eau souillée ne s'écoule dans le bassin lors du nettoyage des mousses filtrantes lorsque la sortie est fermée
9	Conduit d'écoulement des impuretés
10	Nettoyant moussant
11	Support pour le nettoyant moussant
12	Vanne guillotine pour conduit d'écoulement des impuretés
13	Collecteur d'impuretés
14	Sortie

BioTec ScreenMatic² 24000

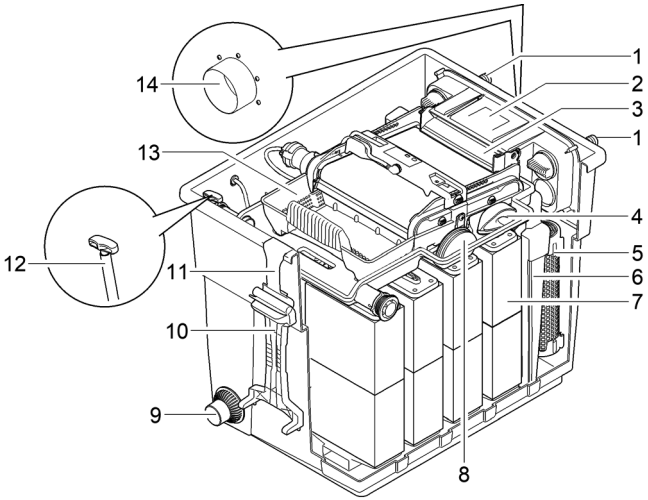

BTC0077

1	Entrées, deux unités
2	Distributeur d'eau
3	Rallonge de distributeur
4	Brosse pour nettoyage périodique de la crépine-ScreenMatic
5	Tube à substrat, 4 unités
6	Élément de séparation, amovible pour les besoins d'entretien
7	Mousse filtrante, 16 unités
8	Capuchon obturateur de fermeture de sortie (14) • Aucune eau souillée ne s'écoule dans le bassin lors du nettoyage des mousses filtrantes lorsque la sortie est fermée
9	Conduit d'écoulement des impuretés
10	Nettoyant moussant
11	Support pour le nettoyant moussant
12	Vanne guillotine pour conduit d'écoulement des impuretés
13	Collecteur d'impuretés
14	Sortie

BioTec ScreenMatic² 39000

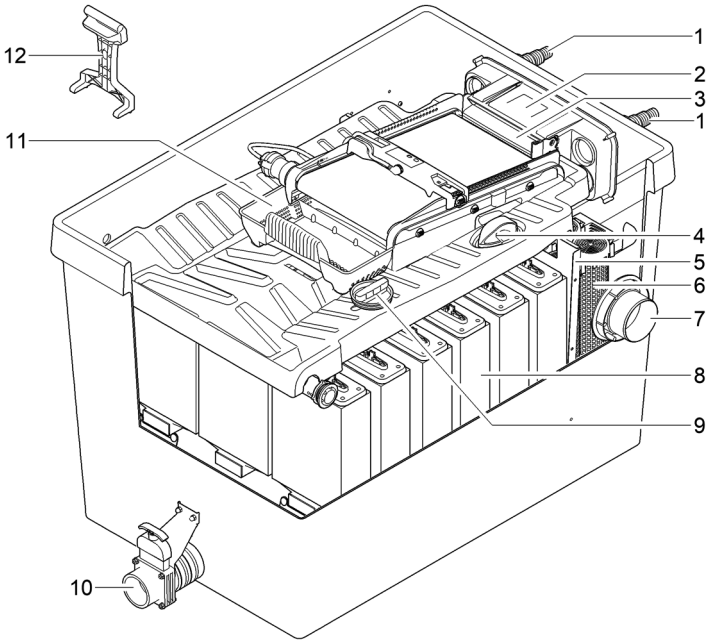

BTC0049

1	Entrées, deux unités
2	Distributeur d'eau
3	Rallonge de distributeur
4	Brosse pour nettoyage périodique de la crépine-ScreenMatic
5	Élément de séparation
6	Tube à substrat, 12 unités
7	Sortie
8	Mousse filtrante, 18 unités
9	Capuchon obturateur de fermeture de sortie (14) • Aucune eau souillée ne s'écoule dans le bassin lors du nettoyage des mousses filtrantes lorsque la sortie est fermée
10	Conduit d'écoulement des impuretés
11	Collecteur d'impuretés
12	Nettoyant moussant

Unité à bandeScreenMatic

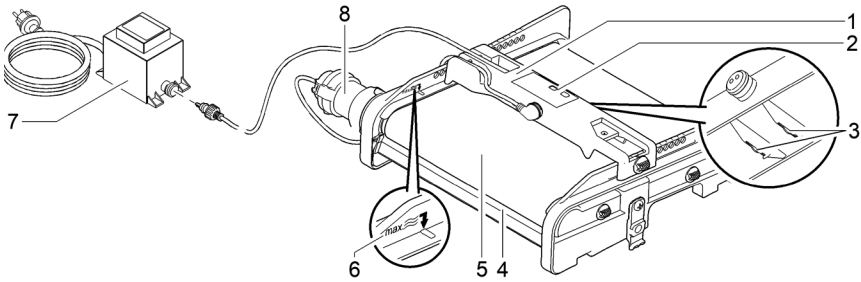

BTC0056

1	Commande
2	Panneau de commande
3	Capteur sur la partie inférieure de la commande • Un nettoyage automatique de la crépine-ScreenMatic se déclenche lors d'un contact du capteur avec l'eau.
4	Racleur • Enlève les impuretés se trouvant sur la crépine ScreenMatic et les transportent dans le collecteur d'impuretés
5	Crépine-ScreenMatic
6	Marquage « Cascade d'eau max. » • Les impuretés sont, le cas échéant, évacuées par rinçage hors du collecteur d'impuretés lorsque le jet d'eau dépasse le marquage dans le distributeur d'eau.
7	Transformateur • Alimentation en tension pour la commande et le moteur
8	Moteur • Entraînement de l'unité à bande ScreenMatic

Propriétés

- Filtre à filtration continue très efficace pour pièces d'eau jusqu'à 40 m³, 60 m³, 90 m³ ou 140 m³.
- Crépine ScreenMatic à entraînement électrique pour la séparation automatique des particules grossières.
- Entretien réduit du filtre grâce à la séparation des particules grossières.
- Bonde de fond avec coulisseau pour l'élimination des salissures dans le système de filtration.
- Nettoyage facile des mousses filtrantes directement dans le filtre.
- Nettoyant moussant et support pour la fixation du nettoyant moussant dans le réservoir.
- Adaptation optimale aux pompes filtrantes OASE AquaMax Eco.
- Possibilité de raccordement direct pour clarificateurs UVC OASE des séries Vitronic 18W/24W/36W, Bitron C et Bitron Eco.
- Utilisation de différents moyens de filtration pour un développement optimal de la biologie de filtration.

Caractéristiques techniques

Données d'appareils

Descriptif			BioTec ScreenMatic[2]		
			18000	**24000**	**39000**
Bloc d'alimentation électrique	Tension de mesure, primaire	V CA	120	120	120
	Fréquence de réseau	Hz	60	60	60
	Tension assignée, secondaire	V CC	12	12	12
	Température ambiante admissible	°F	14 ... 95	14 ... 95	14 ... 95
		°C	-10 ... +35	-10 ... +35	-10 ... +35
Commande	Puissance absorbée	W	5	5	5
	Température ambiante admissible	°F	14 ... 95	14 ... 95	14 ... 95
		°C	-10 ... +35	-10 ... +35	-10 ... +35
Longueur de câble	Bloc d'alimentation électrique	ft	7.0	7.0	7.0
		m	2.1	2.1	2.1
	Commande	ft	16.4	16.4	16.4
		m	5.0	5.0	5.0
Éponge filtrante	Nombre bleu	pce.	2	4	4
	Nombre rouge	pce.	3	6	7
	Nombre violet	pce.	3	6	7
Granulés filtrants spéciaux		lbs	7.7	11.0	31.9
		kg	3.5	5.0	14.5
Séparation des grosses impuretés		µm	300	300	300
Température d'eau admissible		°F	39 ... 95	39 ... 95	39 ... 95
		°C	+4 ... +35	+4 ... +35	+4 ... +35
Entrée	Nombre	pce.	2	2	2
	Raccordement embout à étage	inch	1, 1¼, 1½	1, 1¼, 1½, 2	1, 1¼, 1½, 2
		mm	25, 32, 38	25, 32, 38, 50	25, 32, 38, 50
	Raccordement préclarificateur à UVC		Bitron C 55 W, Bitron C 110 W Vitronic 18 W, Vitronic 36 W		
Sortie	Nombre	pce.	1	1	1
	Prise		DN 75	DN110	DN 110
Sortie de salissures	Nombre	pce.	1	1	1
	Prise		DN 50	DN50	DN 75
Débit de recirculation	minimal	gal/h	1580	2100	2110
		l/h	6000	8000	8000
	maximal	gal/h	2900	3300	4620
		l/h	11000	12500	17500
	sans poissons	gal	18000	24000	39000

Descriptif			BioTec ScreenMatic[2]		
			18000	**24000**	**39000**
Volume de pièce d'eau maximal		m^3	68	90	145
	avec poissons	gal	9000	12000	19000
		m^3	34	45	72
	avec koi (carpe japonaise)	gal	4500	6000	9500
		m^3	17	22.5	36
Dimensions	Longueur	inch	31.2	31	53.5
		mm	788	788	1360
	Largeur	inch	23.2	23.2	35
		mm	590	590	890
	Hauteur	inch	21.8	25.75	33
		mm	554	654	840
Poids	sans eau	lbs	55	66.1	253.5
		kg	25	30	115

FR

Valeurs admissibles de l'eau

Type		Eau douce	Eau de piscine	Eau de mer
pH		6,8 à 8,5	7,2 à 8,3	7,5 à 8,5
Dureté	ppm	0,45 à 0,84	0,45 à 0,84	1,12 à 1,68
	DH	8 à 15	8 à 15	20 à 30
Chlore libre	moz/gal	<0,04	<0,08	<0,04
	mg/l	<0,3	<0,6	<0,3
Teneur en chlore	moz/gal	<33,4	<33,4	<29392
	mg/l	<250	<250	<22000
Teneur en sel	%	<0,4	<0,4	<4
Résidu sec total	moz/gal	<6,67	<6,67	<6,67
	mg/l	<50	<50	<50
Température	°F	+39 à +95	+39 à +86	+39 à +82
	°C	+4 à +35	+4 à +30	+4 à +28

Mise en place et raccordement

Accès à l'appareil

- Ôter le couvercle du récipient. Accès à la commande.
- Lever le porte-crépine : accès aux mousses filtrantes tubes à substrat, paroi de séparation et sortie.

Retirer le couvercle du réservoir

BioTec ScreenMatic² 18000, 24000

- Desserrez les deux crochets, soulevez le couvercle et retirez-le.

BioTec ScreenMatic² 39000

- Soulevez le couvercle par les poignées et retirez-le.
- Les poignées ne sont pas montées à la livraison.
  - Vissez les poignées sur le couvercle.

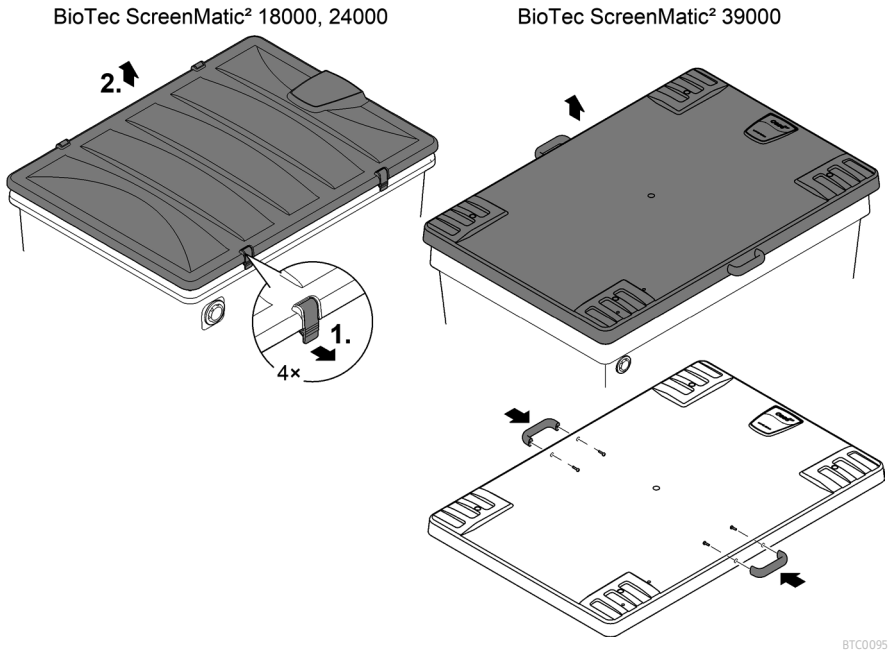

Ouverture/fermeture du porte crépine

Voici comment procéder :

Ouverture

1. Retirer le collecteur de salissures.
2. Lever la rallonge du distributeur.
3. Rabattre le porte-crépine avec l'unité à bande ScreenMatic vers le haut.

Fermeture

4. Rabattre le porte-crépine vers le bas avec précaution.
5. Appuyer sur la rallonge du distributeur jusqu'à ce qu'elle s'emboîte de manière audible.
6. Mettre le collecteur de salissures en place.

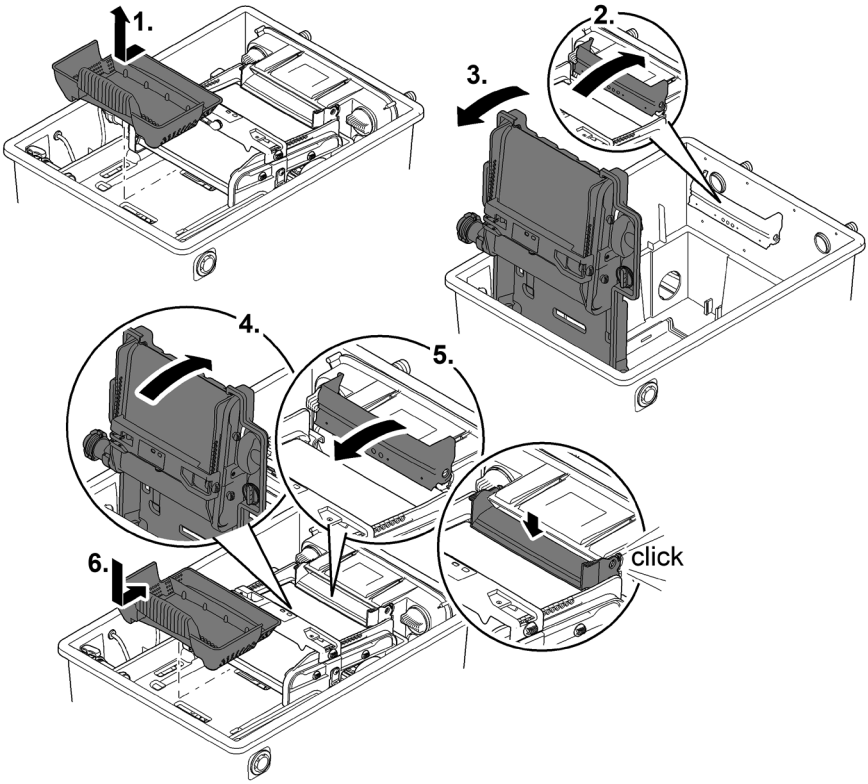

BTC0052

Planification de la mise en place

⚠ AVERTISSEMENT

Risque de blessures graves ou danger de mort par décharge électrique.

Mesures préventives pour les piscines naturelles :

- ▶ Utiliser exclusivement des appareils électriques ou des installations avec une tension assignée $U \leq 12$ V.
- ▶ Pour des installations électriques avec une tension assignée $U > 12$ V maintenir une distance d'au moins 2 m avec l'eau.

⚠ AVERTISSEMENT

Le poids important de l'appareil peut occasionner des lésions de la colonne vertébrale lors du portage ou écraser des membres du corps. Le poids de l'appareil dépasse 25 kg.

- ▶ Quatre personnes au moins doivent porter le réservoir en utilisant uniquement les poignées afin de soulager la colonne vertébrale.
- ▶ Protéger les membres contre les écrasements.
- ▶ Ne pas transporter le réservoir lorsqu'il est plein d'eau.

Les composants électriques du système de filtration fonctionnent avec une tension assignée de $U_{CC} = 12$ V. La tension d'alimentation est fournie par un transformateur externe raccordé au secteur.

- Système de filtration avec clarificateur UVC :
  - – Placer le système de filtration et le transformateur à une distance d'au moins 2 m par rapport à l'eau.
- Système de filtration sans clarificateur UVC :
  - – Le système de filtration peut être installé à proximité immédiate de l'eau. Placer le transformateur à une distance d'au moins 2 m par rapport à l'eau.

Une planification minutieuse et une prise en considération des conditions ambiantes permettront d'obtenir des conditions de fonctionnement optimales.

- Rempli, le filtre est très lourd. Pour cela, choisir un support approprié (au moins un dallage, ou mieux encore une surface bétonnée) pour éviter tout effondrement.
- Aligner la plaque de fond à l'horizontale.
- Prévoir suffisamment d'espace autour des appareils, pour pouvoir exécuter les travaux de nettoyage et de maintenance.
- Laisser l'eau souillée s'écouler dans les canalisation ou le plus loin possible du bassin pour éviter absolument son retour dans la pièce d'eau.
- Ne pas positionner l'arrivée dans la pièce d'eau plus haut que la sortie du système de filtration (par ex. cours d'eau ou chute d'eau).

ⓘ Un cours de ruisseau ou une cascade sont appropriés de manière optimale à la reconduite de l'eau vers le bassin.
  – Ceci permet d'oxygéner l'eau filtrée du bassin avant qu'elle ne retourne dans le bassin.

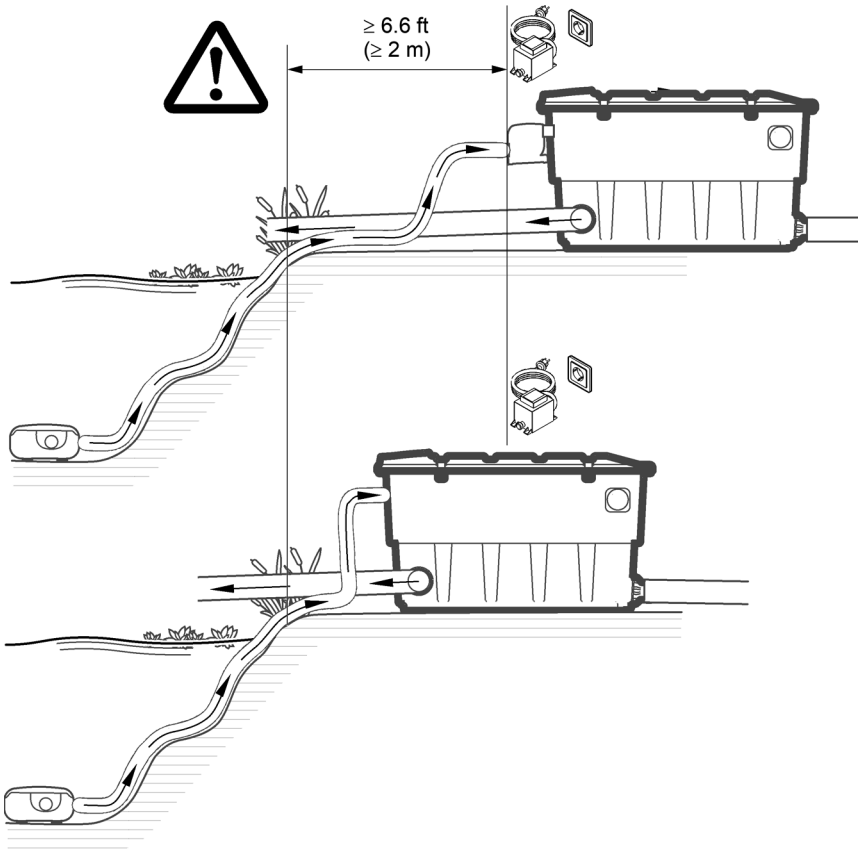
≥ 6.6 ft
(≥ 2 m)
BTC0070

Entrées

Le système de filtration dispose de deux entrées avec des embout à étages.

- Raccordement d'une pompe de filtration.
- Raccordement d'un préclarificateur à UVC. (→ Raccordement du clarificateur UVC)
- Si une entrée est inutilisée, monter un embout à étages fermé.
  - Les embouts à étages sont livrés à l'état fermé.

Prérequis :

- Le récipient est ouvert. (→ Retirer le couvercle du réservoir)
- Le porte-crépine est rabattu vers le haut. (→ Ouverture/fermeture du porte crépine)

Raccorder la pompe filtrante

Voici comment procéder :

1. Raccourcir l'embout à étages sur le diamètre du tuyau utilisé.
   - On réduit de cette manière les pertes de pression.
2. Introduire l'embout à étages avec le joint plat dans l'ouverture d'arrivée.
3. Introduire et visser la vis traversante avec le joint torique sur l'embout à étages et la serrer à la main.
   - BioTec ScreenMatic² 145000 : Vous pouvez également monter un embout à olive de 50 mm.
4. Glisser le collier de serrage sur le tuyau, enfiler le tuyau sur le raccord de tuyau et le fixer avec le collier de serrage.

BioTec ScreenMatic² 18000

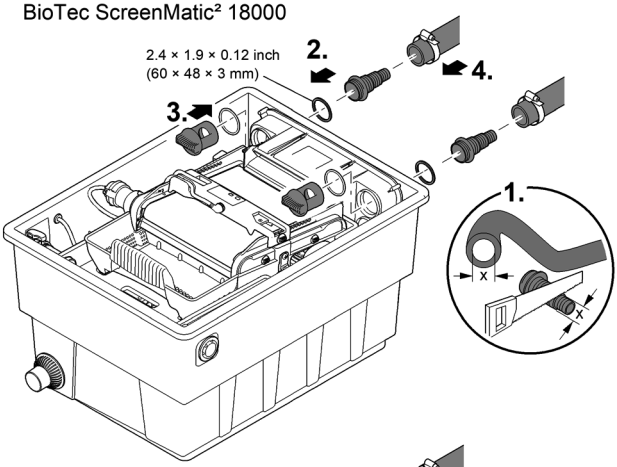

BioTec ScreenMatic² 24000

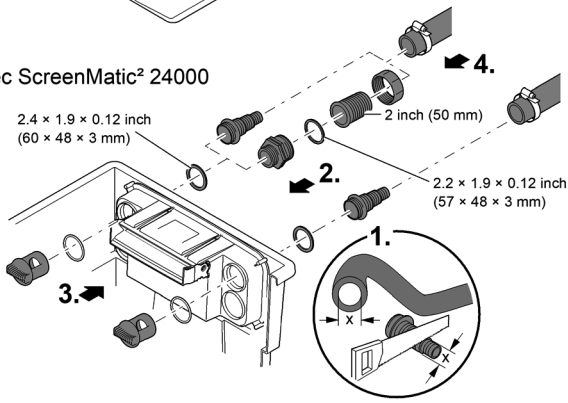

BioTec ScreenMatic² 39000

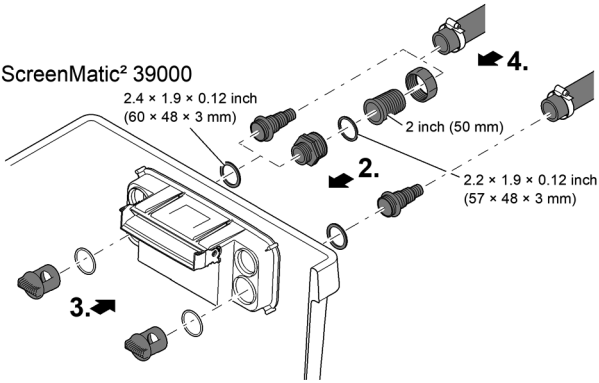

BTC0096

Raccordement du clarificateur UVC

Monter la sortie

Prérequis :

- Le récipient est ouvert. (→ Retirer le couvercle du réservoir)
- Le porte-crépine est rabattu vers le haut. (→ Ouverture/fermeture du porte crépine)

Voici comment procéder :

1. Introduire le clarificateur UVC avec le joint plat dans l'ouverture d'arrivée.
2. Introduire et visser la vis traversante avec le joint torique sur l'embout à étages et la serrer à la main.
   — Lire les instructions de service du clarificateur UVC.

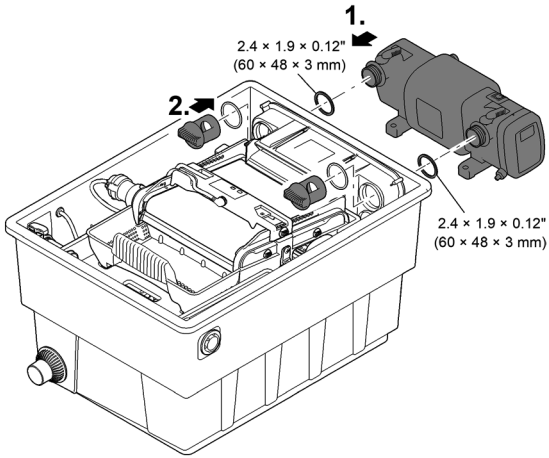

BTC0104

Sorties

- Utiliser des conduites appropriées.
- Ne pas utiliser des sections de conduites perpendiculaires. Des coudes d'un angle maximal de 45° sont fortement efficaces.
- En cas de fort gel, l'eau stagnante ne pouvant s'écouler risque de faire éclater les conduites. De ce fait, poser les conduites et les tuyaux avec une inclinaison (50 mm/m) de sorte qu'ils puissent se vider.
- Dimensions de conduite : (→ Données d'appareils)

ⓘ Soutenez les conduites raccordées. Cela permet d'augmenter la stabilité des structures de conduites et d'éviter l'affaissement des conduites.

Monter la sortie

BioTec ScreenMatic² 39000 : La sortie n'est pas montée à la livraison.

Prérequis :

- Le récipient est ouvert. (→ Retirer le couvercle du réservoir)

Voici comment procéder :

1. Glisser le joint torique sur le conduit d'écoulement.
2. De l'extérieur, insérer le conduit d'écoulement dans la paroi du réservoir.
   — Le marquage doit être orienté vers le haut et aligné sur les perçages de la paroi du réservoir.
3. De l'intérieur, visser le conduit d'écoulement sur la paroi du réservoir avec trois vis à tête bombée.
   — Serrer les vis en diagonale pour un contact uniforme du joint.
   — En cas d'utilisation d'une visseuse sans fil : ne pas positionner la visseuse sans fil sur « Percer » afin de ne pas endommager le filetage autotaraudeur. Resserrer ensuite les vis à l'aide d'un tournevis Torx.

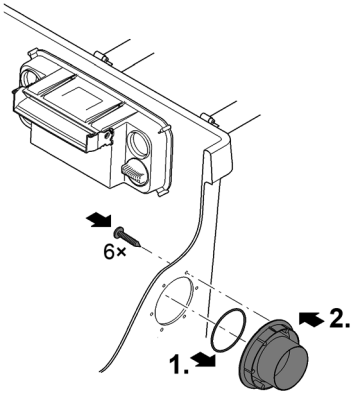

BTC0064

Monter la sortie d'impuretés

BioTec ScreenMatic² 39000 : La sortie n'est pas montée à la livraison.

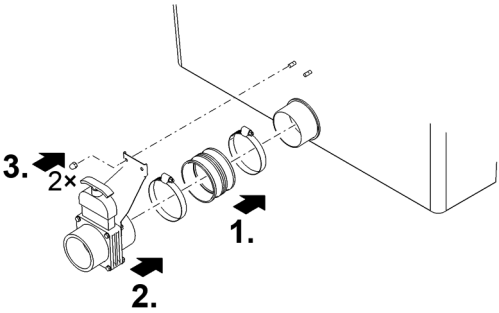

Proficlear0347

Raccorder le conduit d'écoulement des impuretés

Le conduit d'écoulement des impuretés DN 75 avec robinet-vanne sur le bas du réservoir permet de vider l'eau du réservoir en cas de besoin (nettoyage, réparation, hivernage).

- Raccorder une conduite appropriée DN 75 et acheminer l'eau polluée vers les canalisations d'eaux usées.
- Dimensions de conduite : (→ Données d'appareils)

Procéder au raccordement électrique

Voici comment procéder :

1. Faire passer le câble de raccordement à travers l'ouverture de la paroi du récipient et la fermer avec le bouchon d'étanchéité.
   - Laisser le câble de raccordement suffisamment long dans le récipient afin qu'il ne subisse aucune traction lors du rabattement de l'unité à bande ScreenMatic.
   - Éviter tout enchevêtrement du câble dans le récipient.
2. Brancher la fiche du câble de raccordement sur la prise du transformateur et bloquer l'écrou-raccord en le serrant à la main.

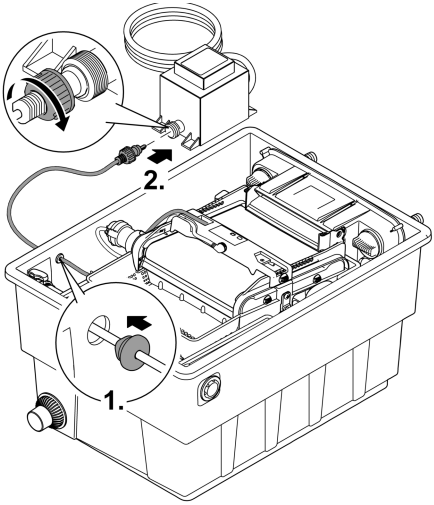

BTC0097

Mise en service

ⓘ Retirer le film protecteur des tubes à substrat et placer les tubes à substrat dans le réservoir. (→ Nettoyage/Remplacement des tubes à substrat)
– Les tubes à substrat sont fournis emballés dans un film protecteur.

Lors de la première mise en service, méticuleusement nettoyer l'étang pour que le système de filtration ne soit pas soumis à une contrainte extrême en raison d'une eau excessivement polluée. Pour le nettoyage, OASE recommande l'aspirateur de boues de bassin PondoVac.

- Lorsque le bassin vient juste d'être construit, ce nettoyage est en principe superflu.

Starter de filtre biologique :

Les mousses filtrantes atteignent leur pleine capacité d'épuration biologique uniquement après quelques semaines. Nous conseillons d'utiliser l'activateur de filtration Biokick OASE pour la prolifération rapide des populations bactériennes. Des microorganismes s'installent dans le système de filtration, se multiplient et assurent une meilleure qualité de l'eau de l'étang en décomposant les substances nutritives superflues.

ⓘ Laissez le clarificateur UVC éteint pendant au moins 36 heures si vous utilisez des starters de filtration, des médicaments ou des produits d'entretien pour bassin.
– Cela n'affecte pas l'efficacité des produits.

Succession des étapes de la mise en service

Voici comment procéder :

1. Fermer le robinet d'arrêt du conduit d'écoulement des salissures.
2. Contrôler le système de filtration (conduites et tuyaux) pour s'assurer que rien ne manque.
3. Ôter le couvercle du conteneur.
4. Brancher le transformateur de la commande sur le secteur.
5. Connecter la pompe de filtration et évent. le préclarificateur à UVC.
   – L'eau doit être refoulée dans l'étang par le biais de la conduite de retour.
6. Vérifier l'étanchéité de toutes les conduites, tuyaux et raccords.
   – Au début, les joints gonflants risquent de ne pas être étanches, car ils ne sont complètement étanches qu'après le contact avec l'eau.
7. Si besoin, ajuster la commande au débit. (→ Ajustement de la commande)
8. Contrôler le fonctionnement de l'unité à bande ScreenMatic. (→ Utilisation)
9. Remettre le couvercle du conteneur en place.

ⓘ N'utiliser l'appareil qu'avec le couvercle du réservoir en place.

ⓘ Pour réduire les bruits de pompe, en cas d'installation stationnaire brancher la pompe à la tuyauterie par le biais de tuyaux flexibles résistants à la pression.

ⓘ Pour une efficacité maximale, les tubes à substrat doivent être entièrement immergés.
– Si, en raison de la configuration du système, le niveau d'eau dans le réservoir est trop bas pour cela, placez le tube à substrat supérieur directement dans le bassin, à un endroit bien irrigué.

Ajustement de la commande

Ajuster la commande uniquement après la phase de mise en route

- Suite à l'immersion de la pompe dans la pièce d'eau, il peut arriver qu'une grande quantité de salissures soit brassée ce qui provoque alors un débordement de la crépine ScreenMatic lors d'une mise en service directe du système de filtration.
- Le système de filtration nécessite une phase de mise en route de 2 à 3 heures. Si besoin, ajuster la commande par la suite.
- Ajuster la commande de sorte que le capteur ne s'enclenche qu'à la formation d'un bourrelet de salissures suffisant.
  - Un bourrelet de salissures bien formé peut être pris en charge de manière optimale par le racleur et ensuite acheminé dans le collecteur de salissures.
  - La brosse de raclage sous la crépine ScreenMatic collecte les particules de salissures fines qui tombent dans le collecteur de salissures.

Voici comment procéder :

1. Retirer la vis sur la commande et sortir la commande.
2. Placer la commande à la position déterminée, réimplanter la vis et la serrer à la main.

Ajuster la commande en fonction du taux de pollution de la pièce d'eau

Afin d'éviter tout encrassement prématuré des mousses filtrantes, l'eau polluée ne doit pas s'écouler directement dans le collecteur de salissures en dépassant le marquage « Cascade d'eau max. ».

- Modifier la position de la commande uniquement lorsque l'eau, malgré le nettoyage de la crépine ScreenMatic (avec la brosse jointe), arrive au niveau ou s'écoule en dépassant le marquage « Cascade d'eau max ». (→ Nettoyage/Remplacement de la crépine-ScreenMatic)

Positions typiques de la commande

BioTec ScreenMatic² 18000		BioTec ScreenMatic² 24000		BioTec ScreenMatic² 39000	
<2110 gal/h (<8000 l/h)	<9	<2400 gal/h (<9000 l/h)	<10	<3170 gal/h (<12000 l/h)	<18
>2380 gal/h (>9000 l/h)	>9	>2900 gal/h (>11000 l/h)	>10	>4000 gal/h (>15000 l/h)	>18
État à la livraison	9	État à la livraison	10	État à la livraison	18

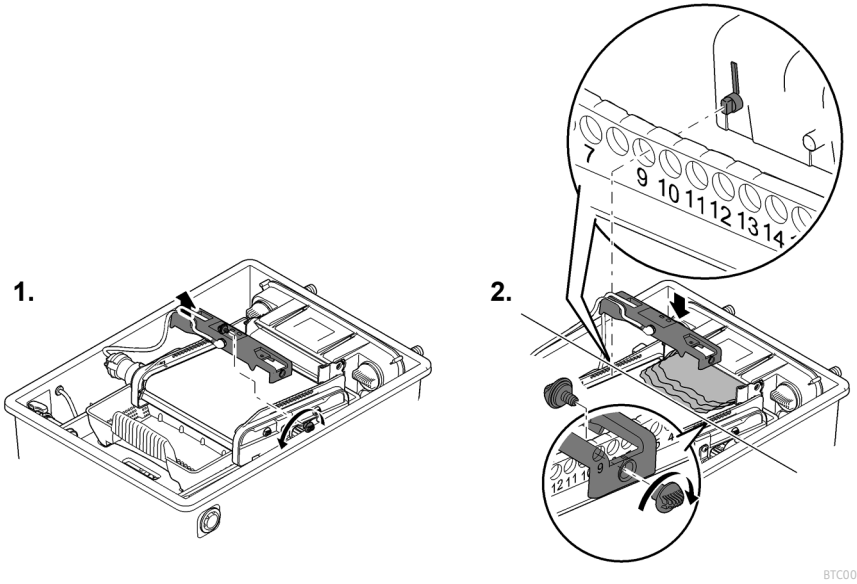

FR

Utilisation

Tableau de commande

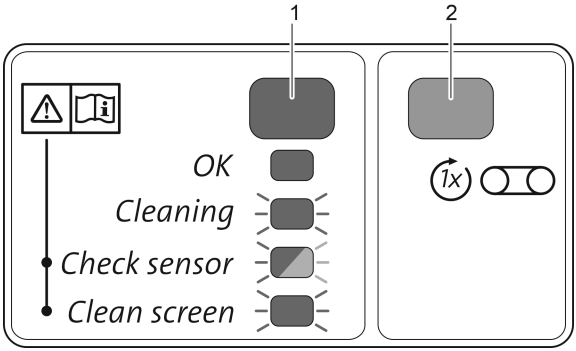

BTC0046

1	LED, bicolore	
	• Éclairée en vert	L'unité à bande ScreenMatic est opérationnelle
	• Clignote en vert	Nettoyage actif
	• Clignote en vert/rouge	Défaut (→ Messages du système)
	• Clignote en rouge	Défaut (→ Messages du système)
2	Touche, démarrage/arrêt du nettoyage manuel	(→ Nettoyage manuel)

Nettoyage manuel

Voici comment procéder	Description
1x Maintenir enfoncé pendant 1 s.	La crépine ScreenMatic avance d'1 tour. • Maintenir à nouveau la touche enfoncée pandant 1 s : La rotation s'arrête prématurément.

Nettoyage automatique

L'augmentation de la charge polluante entraîne automatiquement la hausse du niveau de l'eau dans la crépine ScreenMatic. Lors du contact avec l'eau, le capteur déclenche un mouvement de rotation de la crépine ScreenMatic dans la commande.

La brève rotation arrière répétée de la crépine ScreenMatic forme un bourrelet de salissures plus gros qui se laissera plus aisément prendre par le racleur.

Déroulement du cycle de nettoyage automatique	**Mouvement de rotation ScreenMatic de la crépine**
Encrassement normal	
1. Contact du capteur avec l'eau	Léger retour
2. Contact du capteur avec l'eau	Léger retour
3. Contact du capteur avec l'eau	Léger retour
4. Contact du capteur avec l'eau	Un tour en avant • La charge d'impuretés est transportée vers le collecteur d'impuretés
Forte pollution ou ajustage incorrect de la commande (augmentation permanente du niveau de l'eau dans la crépine ScreenMatic)	
1. Contact du capteur avec l'eau	Léger retour puis un tour en avant • La charge d'impuretés est transportée vers le collecteur d'impuretés

Nettoyage en fonction du temps

En fonction de la température ambiante, l'unité à bande ScreenMatic effectue un cycle de nettoyage à périodicité fixe. Ceci permet d'assurer un nettoyage régulier

- en cas de salissure ou de défectuosité du capteur,
- ou lors de charges polluantes minimes et/ou en présence de faibles débits (par ex. lorsque la pompe de filtration SFC) est activée.

Température ambiante	**Intervalle**	**Rotation de la crépine ScreenMatic**
≤50 °F (≤10 °C)	6 heures	Un tour en avant • La charge polluante est amenée dans le collecteur de salissures
50 °F … 68 °F (10 °C … 20 °C)	4 heures	
≥68 °F (≥20 °C)	3 heures	

Température ambiante	**Intervalle**	**Mouvement de rotation ScreenMatic de la crépine**
≤10 °C	6 heures	Un tour en avant • La charge d'impuretés est transportée vers le collecteur d'impuretés
10 °C … 20 °C	4 heures	
≥20 °C	3 heures	

Messages du système

LED	Défaut	Cause éventuelle	Solution	Réinitialiser le message système
Clignote en vert/rouge	Pas de nettoyage automatique dans les 48 heures	Capteur encrassé	• Nettoyer le capteur • Détartrer le capteur	Automatique après dépannage
		Pas d'eau sale, pas de nettoyage nécessaire	–	
	Pas de débit d'eau	La pompe filtrante n'est pas en service	Mettre la pompe filtrante en service	
	Le capteur ne détecte pas d'eau	Commande sur la mauvaise position	Correctement positionner la commande	
		Commande défectueuse	Remplacer la commande	
		Conductivité de l'eau trop faible	Augmenter la dureté de l'eau avec OptiPond	
		Le débit de pompage est insuffisant	Adapter le débit du pompage	
Clignote en rouge	20 nettoyages automatiques successifs	Crépine ScreenMatic colmatée	• Démarrer le nettoyage manuel et nettoyer la crépine ScreenMatic sur le côté du distributeur d'eau (→ Nettoyage manuel) avec la brosse • Nettoyer l'intérieur de la crépine ScreenMatic lorsque les mailles sont recouvertes d'une pellicule de résidus biologiques (→ Nettoyage/Remplacement de la crépine-ScreenMatic)	Automatique après dépannage
		Capteur encrassé	Nettoyer le capteur	
		Commande sur la mauvaise position	Correctement positionner la commande	
		Le débit de pompage est excessif	Adapter le débit du pompage	
Clignote en vert	La crépine ScreenMatic ne tourne pas malgré l'activation d'un nettoyage manuel	La fiche mâle du câble moteur n'est pas branchée ou mal branchée sur la commande	Brancher la fiche mâle, vérifier qu'elle est correctement insérée	–
		Moteur défectueux	Remplacer le moteur	
Off	La crépine ScreenMatic ne tourne pas malgré l'activation d'un nettoyage manuel	La fiche mâle du câble de raccordement n'est pas branchée ou mal branchée sur le transformateur	Brancher la fiche mâle, vérifier qu'elle est correctement insérée	–

LED	Défaut	Cause éventuelle	Solution	Réinitialiser le message système
		Le transformateur n'est pas raccordé au secteur	Raccorder le transformateur au secteur	
		Transformateur défectueux	Remplacer le transformateur	
		Commande défectueuse	Remplacer la commande	

FR

Nettoyage et entretien

⚠ AVERTISSEMENT

Risque de blessures graves ou danger de mort par décharge électrique.

▶ Avant d'entrer dans l'eau, débranchez tous les appareils électriques.

▶ Avant d'entamer tout travail sur l'appareil, débrancher ce dernier du réseau électrique.

- N'utiliser ni des produits de nettoyage agressifs, ni des solutions chimiques qui risqueraient d'attaquer le corps ou d'entraver le fonctionnement de l'appareil.
- Produits de nettoyage recommandés en cas d'entartrages tenaces :
  - Détergents ménagers exempts de vinaigre et de chlore.
- Après le nettoyage, rincer méticuleusement toutes les pièces à l'eau claire.

Opérations de nettoyage périodiques

- Vider le collecteur de salissures :
  - Le cycle de nettoyage dépend du taux de pollution de la pièce d'eau.
  - Retirer le collecteur de salissures : (→ Ouverture/fermeture du porte crépine)
- Nettoyer la crépine ScreenMatic
  - En cas de crépine ScreenMatic bouchée, nettoyer la crépine ScreenMatic en aval du distributeur d'eau avec la brosse. Pour cela, manuellement activer la crépine SceenMatic. (→ Nettoyage manuel)
  - Effectuer un nettoyage intensif avec le nettoyant pour pompe PumpClean de OASE : (→ Nettoyage/Remplacement de la crépine-ScreenMatic)

Nettoyage des mousses filtrantes

- Les mousses filtrantes doivent être nettoyées dès que l'eau dépasse de 100 % le marquage sur la paroi de séparation.
- Ne pas utiliser de produits chimiques pour le nettoyage car ils tuent les bactéries filtrantes.

Prérequis :

- La pompe filtrante est déconnectée.
- Le récipient est ouvert. (→ Retirer le couvercle du réservoir)
- Le porte-crépine est rabattu vers le haut. (→ Ouverture/fermeture du porte crépine)
- BioTec ScreenMatic² 24000: La paroi de séparation est retirée et les tubes à substrat sont détachés. (→ Nettoyage/Remplacement des tubes à substrat)
- Le niveau de l'eau a baissé pour atteindre le niveau de la sortie voire un niveau inférieur.

BioTec ScreenMatic² 18000, 24000

Voici comment procéder :

1. Fermer la sortie en introduisant le capuchon obturateur de l'intérieur dans la sortie.
   – Pour faciliter l'accès, retirer l'élément de séparation.
2. Mettre la pompe filtrante en marche jusqu'à ce que les mousses filtrantes soient recouvertes d'eau puis ensuite arrêter la pompe filtrante.
3. Presser plusieurs fois les mousses filtrantes avec le nettoyeur pour mousse.
4. Laisser l'eau souillée s'écouler.
   – Ouvrir la vanne guillotine pour le conduit d'écoulement des impuretés et vider le réservoir, puis la refermer.
5. En cas de besoin, répéter les étapes 2 … 4.
6. Rincer le réservoir à l'eau claire pour éliminer les impuretés dissoutes. Pour cela, exécuter l'étape 2 puis ensuite l'étape 4.
7. Enlever le capuchon obturateur à l'intérieur de la sortie.
8. Fermer la vanne guillotine du conduit d'écoulement des impuretés.
9. Fermer le porte-crépine en le rabattant (→ Ouverture/fermeture du porte crépine), mettre le collecteur d'impuretés en place et mettre la pompe filtrante en marche.

BioTec ScreenMatic² 18000

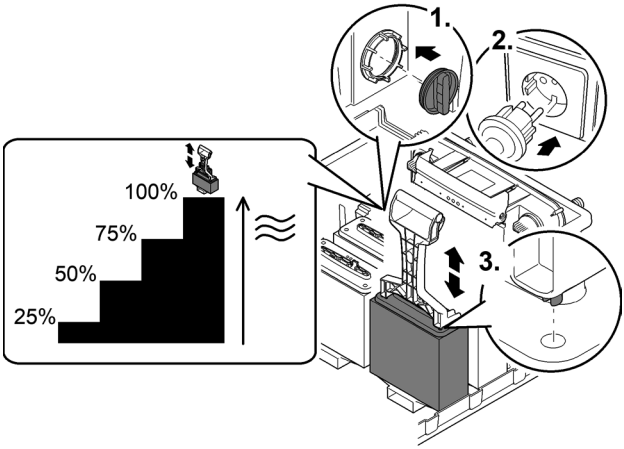

BTC0053

BioTec ScreenMatic² 24000

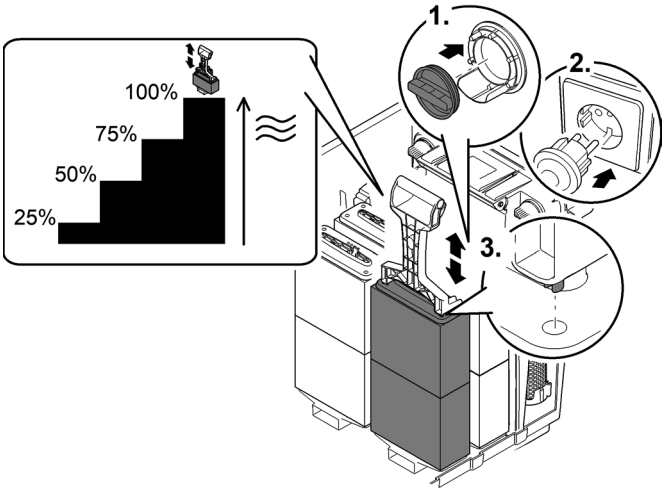

BTC0082

BioTec ScreenMatic² 39000

Voici comment procéder :

1. Fermer la sortie en introduisant le capuchon obturateur de l'intérieur dans la sortie.
2. Mettre la pompe filtrante en marche jusqu'à ce que les mousses filtrantes soient recouvertes d'eau puis ensuite arrêter la pompe filtrante.
3. Presser plusieurs fois les mousses filtrantes avec le nettoyeur pour mousse.
4. Laisser l'eau souillée s'écouler.
   – Ouvrir la vanne guillotine pour le conduit d'écoulement des impuretés et vider le réservoir, puis la refermer.
5. En cas de besoin, répéter les étapes 2 ... 4.
6. Rincer le réservoir à l'eau claire pour éliminer les impuretés dissoutes. Pour cela, exécuter l'étape 2 puis ensuite l'étape 4.
7. Enlever le capuchon obturateur à l'intérieur de la sortie.
8. Fermer la vanne guillotine du conduit d'écoulement des impuretés.
9. Fermer le porte-crépine en le rabattant (→ Ouverture/fermeture du porte crépine), mettre le collecteur d'impuretés en place et mettre la pompe filtrante en marche.

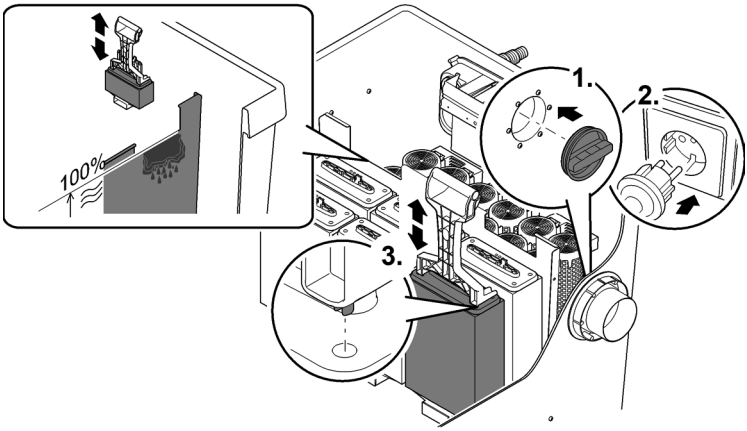

BTC0079

Nettoyage/Remplacement des tubes à substrat

Les tubes à substrat sont fournis remplis de zéolithe. OASE conseille de remplacer la zéolithe par du Phosless lorsque la pleine capacité d'épuration biologique des mousses filtrantes est atteinte.

Prérequis :

- La pompe filtrante est déconnectée.
- Le récipient est ouvert. (→ Retirer le couvercle du réservoir)
- Le porte-crépine est rabattu vers le haut. (→ Ouverture/fermeture du porte crépine)

BioTec ScreenMatic² 18000

Voici comment procéder :

1. Retirer la paroi de séparation.
2. Retirer les tubes à substrat et les nettoyer ou remplacer le remplissage.
   – BioTec ScreenMatic² 18000: Trois tubes à substrat
   – Lors de la mise en place des tubes à substrat, les pousser contre la paroi opposée à la sortie.

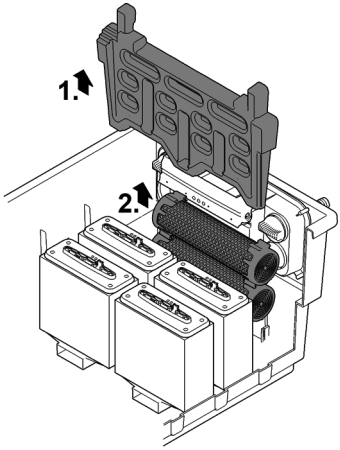

BTC0055

BioTec ScreenMatic² 24000

Voici comment procéder :

1. Retirer la paroi de séparation.
2. Retirer les tubes à substrat et les nettoyer ou remplacer le remplissage.
   - BioTec ScreenMatic² 24000: Quatre tubes à substrat
   - Deux tubes à substrats à gauche et à droite de la sortie.

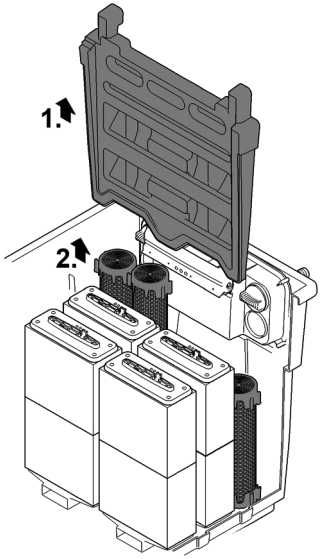

BTC0081

BioTec ScreenMatic² 39000

Voici comment procéder :

- Séparément enlever les tubes à substrat et les nettoyer ou remplacer le remplissage.
  - BioTec ScreenMatic² 39000: Douze tubes à substrat

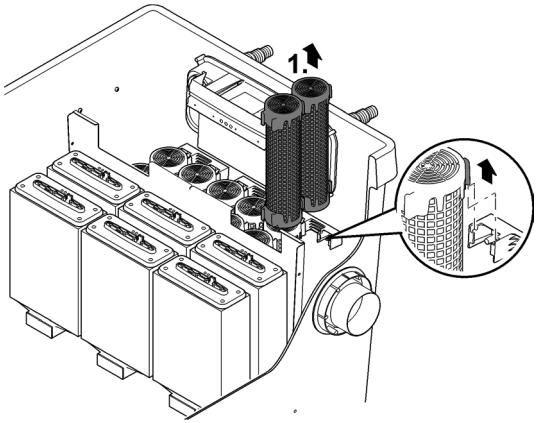

BTC0080

Nettoyage/Remplacement de la crépine-ScreenMatic

Prérequis :

- La pompe filtrante est déconnectée.
- Le récipient est ouvert. (→ Retirer le couvercle du réservoir)
- Le collecteur de salissures est retiré. (→ Ouverture/fermeture du porte crépine)

Voici comment procéder :

1. Enlever la vis de fixation de commande, retirer la commande et la mettre de côté avec précaution.
   - Si nécessaire, retirer la fiche de conduite de moteur sur la commande.
   - Marquer la position de la commande sur un côté pour le remontage.
2. Sortir l'unité à bande ScreenMatic du porte-crépine.
   - Biotec ScreenMatic² 18000: Appuyer des deux côtés sur les crochets de verrouillage et retirer l'unité à bande ScreenMatic.
   - Biotec ScreenMatic² 39000: Appuyer l'unité à bande-ScreenMatic en direction du distributeur d'eau et la retirer.
3. Desserrer les écrous sur la partie latérale, retirer l'élément latéral et le racleur.
4. Débloquer le levier de serrage et retirer la crépine ScreenMatic.
   - Méticuleusement nettoyer le racleur.
   - Méticuleusement nettoyer la crépine ScreenMatic des deux côtés. Si nécessaire, remplacer la crépine ScreenMatic.
   - Pour le nettoyage, vous pouvez utiliser un nettoyant au vinaigre.
5. Remonter l'unité à bande ScreenMatic en suivant l'ordre inverse et mettre le porte-crépine en place.
   - La manette de serrage doit s'encranter lors de la tension de la crépine ScreenMatic.

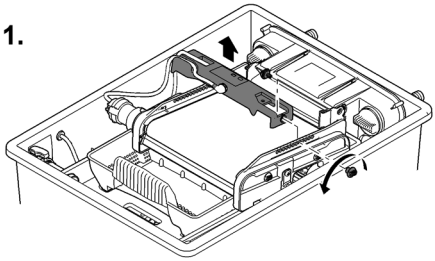

BioTec ScreenMatic² 18000, 24000

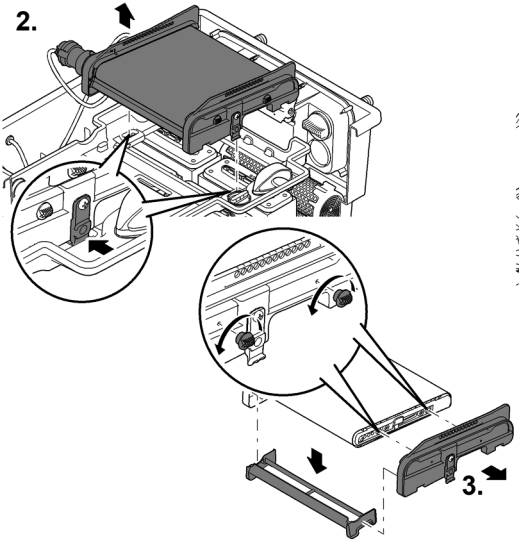

BioTec ScreenMatic² 39000

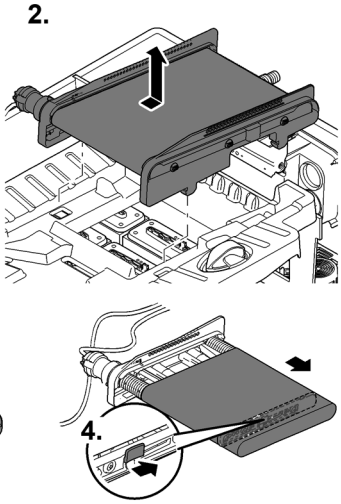

BTC0103

Remplacement des mousses filtrantes

Prérequis :

- La pompe filtrante est déconnectée.
- Le récipient est ouvert. (→ Retirer le couvercle du réservoir)
- Le porte-crépine est rabattu vers le haut. (→ Ouverture/fermeture du porte crépine)

Voici comment procéder :

1. Presser contre les deux crochets de verrouillage sur le support de mousse.
2. Retirer la plaque de support de mousse et la mousse filtrante.
3. Mettre une nouvelle mousse filtrante en place sur le support de mousse, recouvrir avec la plaque de maintien de mousse et presser jusqu'à ce que les deux crochets de verrouillage s'encrantent dans la plaque de maintien.

ⓘ Recommandation pour le remplacement des mousses filtrantes :
- Remplacez toujours les mousses filtrantes partiellement et à intervalles hebdomadaires afin de ne pas trop réduire l'efficacité de l'épuration biologique.
- Ne remplacez pas plus de 50 % des mousses filtrantes à la fois.

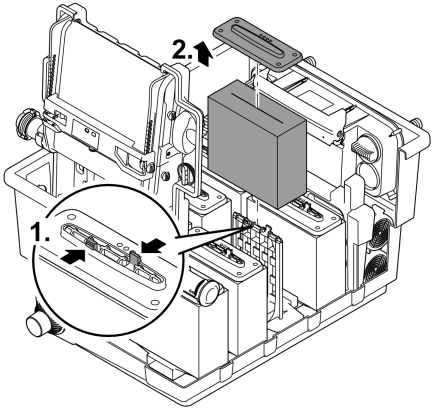

BTC0054

Stockage / entreposage pour l'hiver

L'appareil est protégé contre le gel (p. ex. dans un garage ou dans un logement)

L'exploitation de l'appareil est possible lorsque la température minimale de l'eau de 39 °F (+4 °C) est respectée.

En hiver, la température de l'eau des zones d'étang qui se trouvent en grande profondeur est d'env. +4°C et celles-ci sont d'une importance vitale pour les poissons. Les mesures à prendre qui suivent permettent la réduction du refroidissement de l'eau par la circulation à travers le système de filtration.

- Positionner la pompe plus près de la surface de l'eau pour que seule l'eau froide soit pompée dans les zones de bassin qui se trouvent plus haut.
- Isoler les conduites de retour du système de filtration dans le bassin.
- Ne pas laisser l'eau s'écouler dans le bassin par le biais d'un cours de ruisseau.

L'appareil n'est pas protégé contre le gel (p. ex. installation en plein air)

Mettre l'appareil hors service si la température de l'eau est inférieure à 46 °F (+8 °C) ou au plus tard en cas de risque de gel.

- Vidanger le maximum d'eau restant dans l'appareil, les tuyaux, les conduites et les raccordements.
- Ouvrir tous les robinets d'arrêt afin d'éviter l'accumulation d'eau.
- Couvrir le réservoir de telle sorte que l'eau de pluie ne puisse pas y pénétrer.
- Protéger les tuyaux et les robinets d'arrêt contre le gel lorsqu'il n'est pas possible de purger l'eau.

Dépannage

Défaut	Cause éventuelle	Remède
Pas de débit d'eau	La pompe de filtration n'est pas connectée	Connecter la pompe de filtration, brancher la fiche secteur.
	Conduit d'alimentation bouché en direction du système de filtration ou conduit de retour bouché en direction du bassin	Nettoyer les conduits d'alimentation ou de retour
Débit d'eau insuffisant	Tuyau plié/coudé ou bouché	Contrôler le tuyau, le nettoyer, éventuellement le remplacer
	Pertes excessives dans les tuyaux	Réduire la longueur du tuyau au minimum requis
	Le débit de pompage est insuffisant	Adapter le débit du pompage
L'eau ne devient pas claire	Brassage de l'eau trop faible	• Adapter le débit du pompage
	L'eau est extrêmement sale	• Optimiser le brassage de l'eau dans l'étang • Enlever les algues et les feuilles de l'étang • Changer l'eau • En cas de charge élevée, remplacer 30 % de l'eau pour éviter de nuire aux poissons.
	Population animale trop élevée	Réduire la population animale Valeur indicative : env. 2 ft (600 mm) de longueur de poisson pour 265 gal (1 m^3) d'eau d'étang/bassin
	La crépine ScreenMatic est bouchée	Nettoyer ou remplacer la crépine ScreenMatic
	Les mousses filtrantes sont colmatées	Nettoyage des mousses filtrantes
Aucune arrivée d'eau à l'entrée du bassin	L'entrée dans le bassin est bouchée	Nettoyer l'entrée dans le bassin
	La pompe de filtration n'est pas en service	Connecter la pompe de filtration
Le niveau d'eau dans le récipient est trop bas, les mousses filtrantes ne sont pas complètement sous l'eau	Avec des mousses filtrantes neuves, le niveau d'eau est tout d'abord plus faible car il n'existe pas encore de populations bactériennes.	• Attendre quelques semaines jusqu'à ce que la pleine capacité d'épuration biologique soit atteinte. • Nous conseillons d'utiliser l'activateur de filtration Biokick pour accélérer la prolifération des populations bactériennes.
	Absence de paroi de séparation (uniquement BioTec ScreenMatic² 18000, 24000)	• Mettre la paroi de séparation en place
Niveau sonore élevé	Bruits d'eau à la sortie en raison d'une aération insuffisante	Pour l'aération, placer une pièce en forme de T dans le tuyau d'écoulement avec l'ouverture vers le haut

Pièces d'usure

- Mousses filtrantes
- Tube à substrat
- Crépine ScreenMatic

Recyclage

REMARQUE

Il est interdit d'éliminer cet appareil avec les déchets ménagers.

▶ Mettre l'appareil au rebut par le biais du système de reprise prévu à cet effet.

▶ Prenez contact avec votre entreprise locale de traitement des déchets si vous avez des questions. Elle vous fournira les informations relatives à l'élimination réglementaire de l'appareil.

▶ Mettez l'appareil hors d'usage en sectionnant les câbles.

Instrucciones originales. Las instrucciones pertenecen al equipo y siempre se tienen que entregar junto con el equipo a la otra persona.

⚠ ADVERTENCIA

- ▶ Separe todos los equipos eléctricos que se encuentran en el agua de la red de corriente antes de tocar el agua. De lo contrario existe riesgo de lesiones graves o muerte por choque eléctrico.
- ▶ Este equipo puede ser utilizado por niños a partir de 8 años y mayores así como por personas con capacidades físicas, sensoriales o mentales reducidas o que no dispongan de la experiencia y los conocimientos necesarios, si se les supervisan o instruyen sobre el uso seguro del equipo y los peligros resultantes. Los niños no deben jugar con el equipo. Está prohibido que los niños ejecuten la limpieza y el mantenimiento sin supervisión.

Índice

¿Preguntas, problemas, piezas que faltan? ... 83

Indicaciones de seguridad ... 84
Conexión eléctrica ... 84
Funcionamiento seguro ... 84

Uso conforme a lo prescrito ... 85

Descripción del producto ... 86
Estructura del equipo ... 86
Características ... 89

Datos técnicos ... 90
Datos de equipos ... 90
Valores del agua permisibles ... 91

Emplazamiento y conexión ... 92
Acceso al equipo ... 92
Desmontaje de la tapa del recipiente ... 92
Abertura/ cierre del soporte de la criba ... 93
Planificación del emplazamiento ... 94
Entradas ... 96
Conexión de la bomba de filtro ... 96
Conexión del equipo clarificador UVC ... 98
Montaje de la salida ... 98
Salidas ... 98
Montaje de la salida ... 99
Montar salida de suciedad ... 99
Conexión de la salida de suciedad ... 100
Establecimiento de la conexión eléctrica ... 100

Puesta en marcha ... 101
Activador de filtrado biológico ... 101
Secuencia de la puesta en marcha ... 102
Ajuste del control ... 102

Operación ... 104
Panel de control ... 104
Limpieza manual ... 104
Limpieza automática ... 105
Limpieza en función del tiempo ... 105
Mensajes del sistema ... 106

Limpieza y mantenimiento ... 107
Trabajos de limpieza regulares ... 107
Limpieza de los elementos de espuma filtrantes ... 108
Limpieza/ sustitución de los tubos de substrato ... 111
Limpieza/ sustitución de la criba ScreenMatic ... 113
Sustitución de los elementos de espuma filtrantes ... 115

Almacenamiento/ conservación durante el invierno 116
Eliminación de fallos 117
Piezas de desgaste 118
Desecho 118

ES

¿Preguntas, problemas, piezas que faltan?

Antes de devolver el equipo a su distribuidor llámenos al número de teléfono 330-274-8317 de lunes a viernes o envíenos un mensaje electrónico a customerservice@atlantic-oase.com.

Indicaciones de seguridad

Conexión eléctrica

- Para la instalación eléctrica en el exterior se aplican prescripciones especiales. Sólo un electricista especializado puede ejecutar la instalación eléctrica.
  - El electricista especializado está cualificado por su formación profesional, conocimientos y experiencias, y facultado para realizar instalaciones eléctricas en el exterior. El electricista especializado puede reconocer posibles peligros y cumple las normas, prescripciones y disposiciones regionales y nacionales.
  - En caso de preguntas y problemas póngase en contacto con un electricista especializado.
- Conecte el equipo sólo cuando los datos eléctricos del equipo coinciden con los datos de la alimentación de corriente.
- Conecte el aparato únicamente a una toma de corriente correctamente instalada.
- La unidad debe estar protegida por un dispositivo de corriente residual (RCD) con una corriente residual nominal máxima de 30 mA.
- Las líneas de prolongación y distribuidores de corriente (p. ej. enchufes múltiples) deben ser apropiados para el empleo a la intemperie (protegido contra salpicaduras de agua).
- Proteja los enchufes y conectores abiertos de la humedad.

Funcionamiento seguro

- La tapa del recipiente incluye un imán con un fuerte campo magnético que puede influir en marcapasos o desfibriladores implantados (ICD). Mantenga una distancia mínima de 20 centímetros entre el implante y el imán.
- Está prohibido operar el equipo si la caja está defectuosa.
- Está prohibido operar el equipo si la línea eléctrica está defectuosa.
- No transporte ni tire el equipo por la línea eléctrica.
- Tienda las líneas de forma que estén protegidas contra daños y lesiones por tropiezo de personas.
- No realice nunca modificaciones técnicas en el equipo.
- Ejecute en el equipo sólo los trabajos descritos en estas instrucciones.
- Emplee sólo piezas de recambio originales y accesorios originales.
- Desconecte el equipo de la red eléctrica durante las tormentas para evitar daños en la electrónica.
- Una sobretensión en la red puede causar fallos de funcionamiento en el equipo. En el capítulo "Eliminación de fallos" se encuentran informaciones al respecto. (→ Eliminación de fallos)
- En caso de problemas póngase en contacto con el servicio al cliente autorizado o con OASE.

Uso conforme a lo prescrito

Emplee el producto descrito en estas instrucciones sólo de la forma siguiente:

- Para limpiar los estanques de jardín.
- De acuerdo con los datos técnicos. (→ Datos de equipos)
- De acuerdo con los valores del agua permisibles. (→ Valores del agua permisibles)

Para el equipo son válidas las siguientes limitaciones:

- Está prohibido operar con otros líquidos distintos del agua.
- No emplee el equipo para fines industriales.
- No apropiado para agua salada.
- No emplee el equipo en combinación con productos químicos, alimentos y sustancias fácilmente inflamables o explosivas.

Descripción del producto

Estructura del equipo

BioTec ScreenMatic² 18000

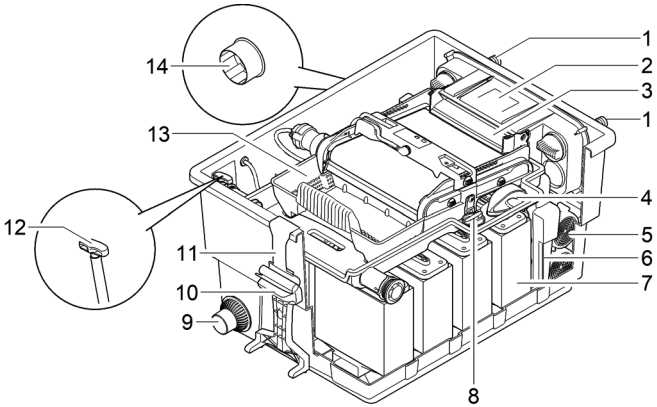

BTC0050

1	Entradas, dos unidades
2	Distribuidor de agua
3	Prolongación del distribuidor
4	Cepillo para la limpieza regular de la criba ScreenMatic
5	Tubo de substrato, 3 unidades
6	Pared de separación, desmontable para realizar los trabajos de mantenimiento
7	Esponja filtrante, 8 unidades
8	Tapón para cerrar la salida (14) • Durante la limpieza de las esponjas filtrantes con la salida cerrada, el agua sucia no retorna al estanque
9	Salida de suciedad
10	Limpiador de espuma
11	Soporte para el limpiador de espuma
12	Válvula de compuerta para la salida de suciedad
13	Cesta de suciedad
14	Salida

BioTec ScreenMatic² 24000

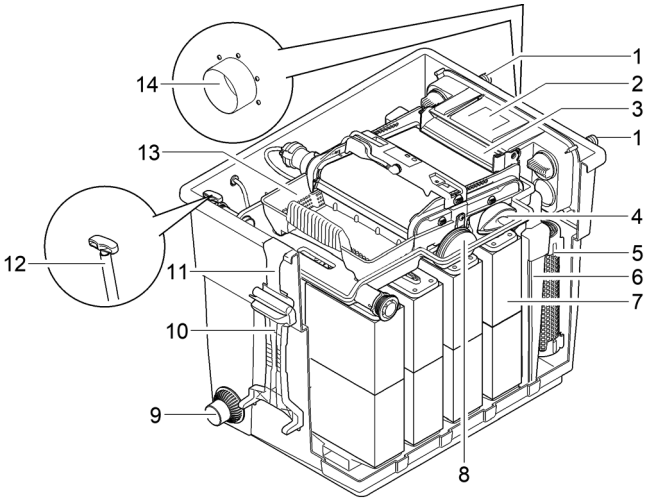

1	Entradas, dos unidades
2	Distribuidor de agua
3	Prolongación del distribuidor
4	Cepillo para la limpieza regular de la criba ScreenMatic
5	Tubo de substrato, 4 unidades
6	Pared de separación, desmontable para realizar los trabajos de mantenimiento
7	Esponja filtrante, 16 unidades
8	Tapón para cerrar la salida (14) • Durante la limpieza de las esponjas filtrantes con la salida cerrada, el agua sucia no retorna al estanque
9	Salida de suciedad
10	Limpiador de espuma
11	Soporte para el limpiador de espuma
12	Válvula de compuerta para la salida de suciedad
13	Cesta de suciedad
14	Salida

BioTec ScreenMatic² 39000

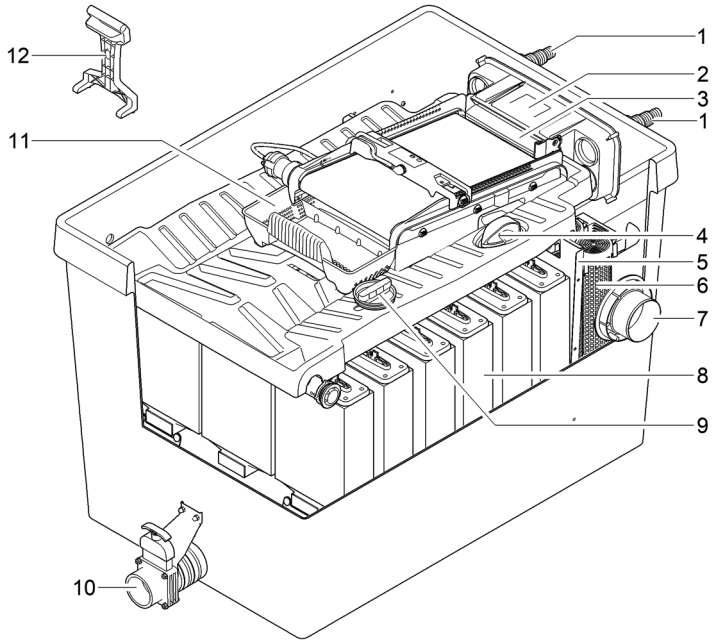

BTC0049

1	Entradas, dos unidades
2	Distribuidor de agua
3	Prolongación del distribuidor
4	Cepillo para la limpieza regular de la criba ScreenMatic
5	Pared de separación
6	Tubo de substrato, 12 unidades
7	Salida
8	Esponja filtrante, 18 unidades
9	Tapón para cerrar la salida (14) • Durante la limpieza de las esponjas filtrantes con la salida cerrada, el agua sucia no retorna al estanque
10	Salida de suciedad
11	Cesta de suciedad
12	Limpiador de espuma

Unidad de cinta ScreenMatic

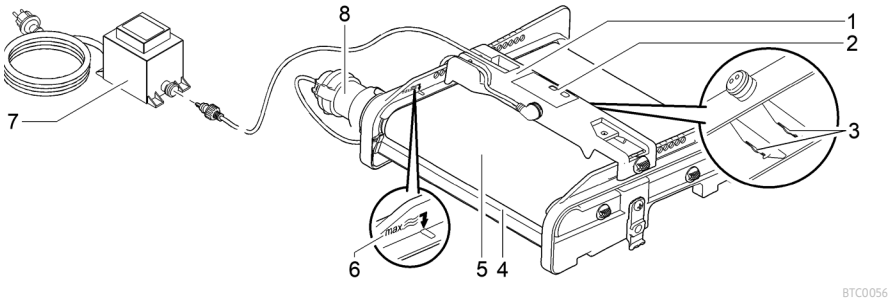

1	Control
2	Panel de control
3	Sensor en el lado inferior del control • En caso de contacto del sensor con el agua en la criba ScreenMatic se activa una limpieza automática.
4	Rascador • Rasca la suciedad de la criba ScreenMatic y la transporta a la cesta de suciedad
5	Criba ScreenMatic
6	Marca “Chorro de agua máximo” • Si fuera necesario evacua la suciedad por enjuague de la cesta de suciedad, cuando el chorro de agua del distribuidor de agua sobrepasa la marca
7	Transformador • Alimentación de tensión para el control y el motor
8	Motor • Accionamiento de la unidad de cinta ScreenMatic

Características

- Filtro de paso de gran eficacia para estanques hasta 40 m³, 60 m³, 90 m³ o 140 m³.
- Criba ScreenMatic con accionamiento eléctrico para la separación automática de la suciedad gruesa.
- Gracias a la separación de la suciedad gruesa sólo son necesarios pocos trabajos de mantenimiento del filtro.
- Sumidero de fondo con válvula para eliminar la suciedad del sistema de filtrado.
- Limpieza cómoda de las esponjas filtrantes directamente en el filtro.
- Limpiador de espuma y soporte para fijar el limpiador de espuma en el recipiente.
- Ajustado de forma óptima a las bombas de filtro AquaMax Eco de OASE.
- Posibilidad de conexión directa para los equipos clarificadores UVC de OASE de la serie Vitronic 18W/24W/36W, Bitron C y Bitron Eco.
- Empleo de diferentes medios filtrantes para el desarrollo óptimo de la biología de filtro.

Datos técnicos

Datos de equipos

Descripción			BioTec ScreenMatic[2]		
			18000	**24000**	**39000**
Bloque de alimentación	Tensión de referencia primaria	V CA	120	120	120
	Frecuencia de red	Hz	60	60	60
	Tensión de referencia secundaria	V CC	12	12	12
	Temperatura permisible del entorno	°F	14 ... 95	14 ... 95	14 ... 95
		°C	-10 ... +35	-10 ... +35	-10 ... +35
Control	Consumo de potencia	W	5	5	5
	Temperatura permisible del entorno	°F	14 ... 95	14 ... 95	14 ... 95
		°C	-10 ... +35	-10 ... +35	-10 ... +35
Longitud del cable	Bloque de alimentación	pie	7.0	7.0	7.0
		m	2.1	2.1	2.1
	Control	pie	16.4	16.4	16.4
		m	5.0	5.0	5.0
Esponja de filtrado	Cantidad azul	pzas.	2	4	4
	Cantidad roja	pzas.	3	6	7
	Cantidad violeta	pzas.	3	6	7
Granulado de filtro especial		lbs	7.7	11.0	31.9
		kg	3.5	5.0	14.5
Separación de la suciedad gruesa		µm	300	300	300
Temperatura permisible del agua		°F	39 ... 95	39 ... 95	39 ... 95
		°C	+4 ... +35	+4 ... +35	+4 ... +35
Entrada	Cantidad	pzas.	2	2	2
	Conexión boquilla de manguera escalonada	mm	25, 32, 38	25, 32, 38, 50	25, 32, 38, 50
		pulgadas	1, 1¼, 1½	1, 1¼, 1½, 2	1, 1¼, 1½, 2
	Conexión equipo preclarificador UVC		Bitron C 55 W, Bitron C 110 W Vitronic 18 W, Vitronic 36 W		
Salida	Cantidad	pzas.	1	1	1
	Conexión		DN 75	DN110	DN 110
Salida de suciedad	Cantidad	pzas.	1	1	1
	Conexión		DN 50	DN50	DN 75
Potencia de circulación	mínima	gal/h	1580	2100	2110
		l/h	6000	8000	8000
	máxima	gal/h	2900	3300	4620
		l/h	11000	12500	17500

Descripción			BioTec ScreenMatic[2]		
			18000	**24000**	**39000**
Volumen máximo del estanque	Sin peces	gal	18000	24000	39000
		m^3	68	90	145
	Con peces	gal	9000	12000	19000
		m^3	34	45	72
	con koi	gal	4500	6000	9500
		m^3	17	22.5	36
Dimensiones	Longitud	pulgadas	31.2	31	53,5
		mm	788	788	1360
	Anchura	pulgadas	23.2	23.2	35
		mm	590	590	890
	Altura	pulgadas	21.8	25.75	33
		mm	554	654	840
Peso	sin agua	lbs	55	66.1	253.5
		kg	25	30	115

ES

Valores del agua permisibles

Tipo		Agua fresca	Agua de piscina	Agua salada
Valor pH		6,8 ... 8,5	7,2 ... 8,3	7,5 ... 8,5
Dureza	ppm	0,45 ... 0,84	0,45 ... 0,84	1,12 ... 1,68
	DH	8 ... 15	8 ... 15	20 ... 30
Cloro libre	moz/gal	<0,04	<0,08	<0,04
	mg/l	<0,3	<0,6	<0,3
Contenido de cloruro	moz/gal	<33,4	<33,4	<29392
	mg/l	<250	<250	<22000
Contenido de sal	%	<0,4	<0,4	<4
Residuo seco total	moz/gal	<6,67	<6,67	<6,67
	mg/l	<50	<50	<50
Temperatura	°F	+39 ... +95	+39 ... +86	+39 ... +82
	°C	+4 ... +35	+4 ... +30	+4 ... +28

Emplazamiento y conexión

Acceso al equipo

- Quitar la tapa del recipiente: Acceso al control.
- Poner el soporte de la criba a la posición alta: Acceso a las esponjas filtrantes de los tubos de substrato, la pared de separación y la salida.

Desmontaje de la tapa del recipiente

BioTec ScreenMatic² 18000, 24000

- Suelte los dos ganchos de retención, levante la tapa y quítela.

BioTec ScreenMatic² 39000

- Levante la tapa por las empuñaduras y quítela.
- Las empuñaduras no están montadas al suministro.
  - Atornille las empuñaduras en la tapa.

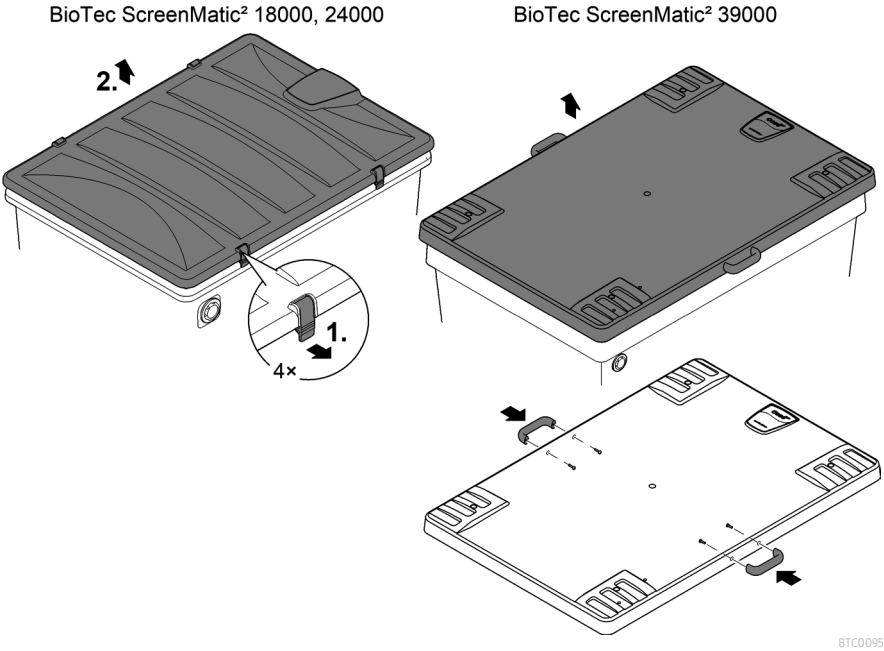

Abertura/ cierre del soporte de la criba

Proceda de la forma siguiente:

Abertura

1. Saque la cesta de suciedad.
2. Ponga la prolongación del distribuidor a la posición alta.
3. Abra el soporte de la criba con la unidad de cinta ScreenMatic.

Cierre

4. Cierre cuidadosamente el soporte de la criba.
5. Presione la prolongación del distribuidor hacia abajo hasta que se enclave de forma perceptible.
6. Coloque la cesta de suciedad.

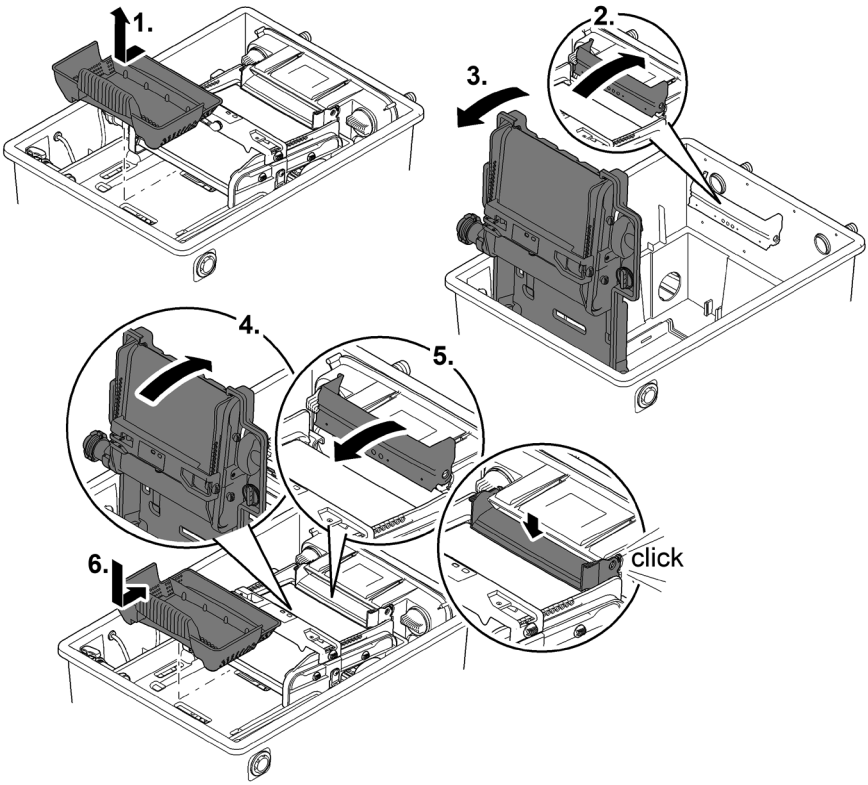

BTC0052

ES

Planificación del emplazamiento

⚠ ADVERTENCIA

Son posibles lesiones graves o la muerte por descarga eléctrica.

Medidas de protección en piscinas naturales:

- ▶ Emplee en el agua exclusivamente equipos eléctricos o instalaciones eléctricas con una tensión de referencia U ≤ 12 V.
- ▶ Mantenga una distancia mínima de 2 m al agua en las instalaciones eléctricas con una tensión de referencia U > 12 V.

⚠ ADVERTENCIA

Si se transporta el equipo son posibles lesiones de la columna vertebral o aplastamientos de extremidades debido al alto peso del equipo. El equipo pesa más de 25 kg.

- ▶ Transporte el recipiente con cuatro personas como mínimo que agarren exclusivamente los tiradores para aliviar la columna vertebral.
- ▶ Proteja sus extremidades contra aplastamientos.
- ▶ No transporte el recipiente cuando está lleno con agua.

Los componentes eléctricos del sistema de filtrado trabajan con una tensión de referencia de U_{CC} = 12 V. La tensión de alimentación suministra un transformador externo que se conecta a la red de corriente.

- Sistema de filtrado sin equipo preclarificador UVC montado:
  - – El sistema de filtrado y el transformador tienen que tener una distancia mínima de 2 m al agua.
- Sistema de filtrado sin equipo preclarificador UVC montado:
  - – El sistema de filtrado puede encontrarse directamente en el agua. El transformador tiene que tener una distancia mínima de 2 m al agua.

Con una planificación pensada y la consideración de las condiciones del entorno se logran óptimas condiciones de servicio.

- El filtro tiene un peso elevado en estado lleno. Por esta razón seleccione una base apropiada (como mínimo placas, mejor un hormigón) para evitar un hundimiento.
- Alinee la placa de base de forma horizontal.
- Considere un espacio suficiente para realizar los trabajos de limpieza y mantenimiento.
- Guíe el agua sucia al alcantarillado o alejada del estanque para que no pueda retornar al estanque.
- No posicione la entrada en el estanque más alta que la salida del sistema de filtrado (p. ej. sobre un arroyo o una cascada).

ⓘ Un arroyo o una cascada se apropian de forma óptima para retornar el agua al estanque.
  – De esta forma aumenta el contenido de oxígeno del agua de estanque filtrada antes de que refluya al estanque.

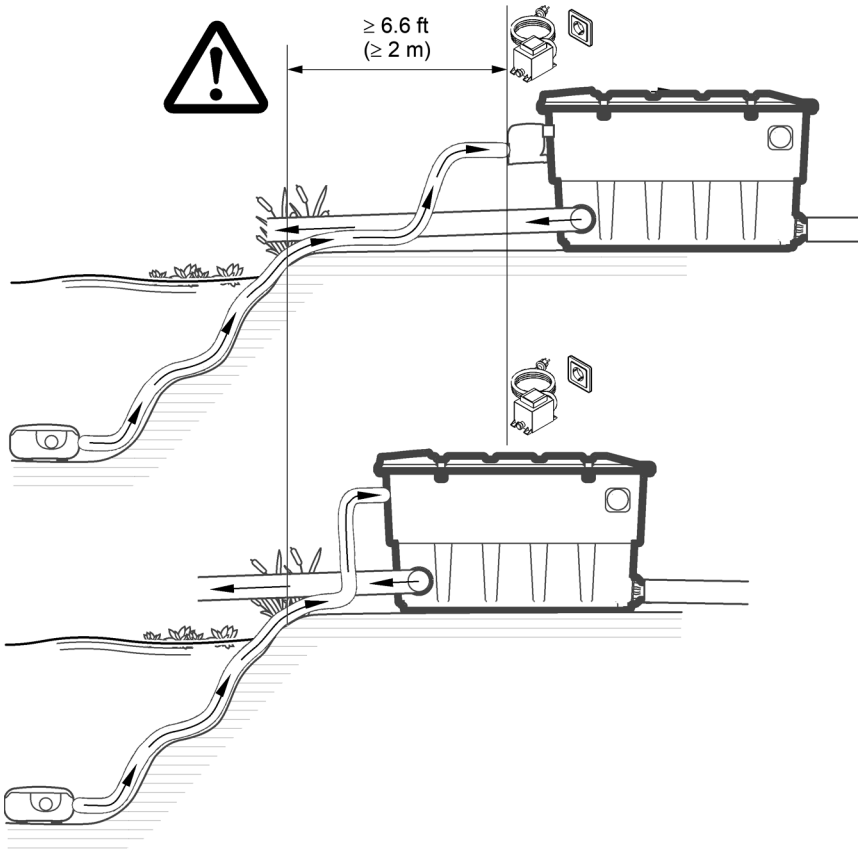
≥ 6.6 ft
(≥ 2 m)
BTC0070

Entradas

El sistema de filtrado tiene dos entradas con boquillas de manguera escalonada.

- Conexión de una bomba de filtro.
- Conexión de un equipo preclarificador UVC. (→ Conexión del equipo clarificador UVC)
- En la entrada que no se usa se monta una boquilla de manguera escalonada cerrada.
  - Las boquillas de manguera escalonada están cerradas al suministro.

Condición:

- El recipiente está abierto. (→ Desmontaje de la tapa del recipiente)
- El soporte de la criba está abierto. (→ Abertura/ cierre del soporte de la criba)

Conexión de la bomba de filtro

Proceda de la forma siguiente:

1. Acorte la boquilla de manguera escalonada al diámetro de la manguera que se emplea.
   - De esta forma se reducen las pérdidas de presión.
2. Coloque la boquilla de manguera escalonada con la junta plana en la abertura de entrada.
3. Atornille el tornillo de paso con junta tórica en la boquilla de manguera escalonada y apriételo a mano.
   - BioTec ScreenMatic² 145000: Como alternativa se puede montar una boquilla de manguera de 50 mm.
4. Desplace la abrazadera de manguera sobre la manguera, coloque la manguera en la boquilla de manguera y asegúrela con la abrazadera de manguera.

BioTec ScreenMatic² 18000

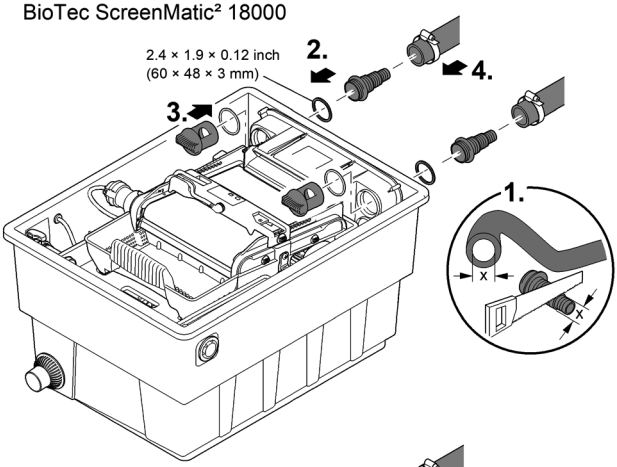

BioTec ScreenMatic² 24000

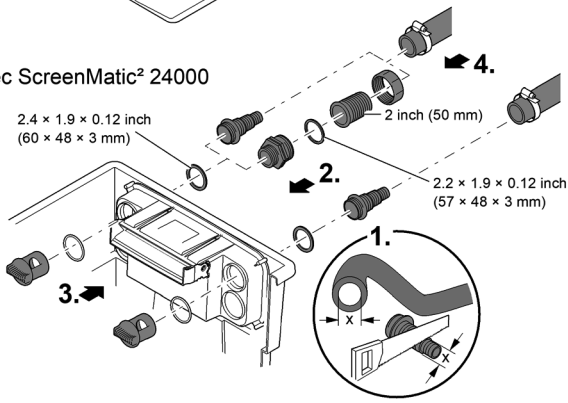

BioTec ScreenMatic² 39000

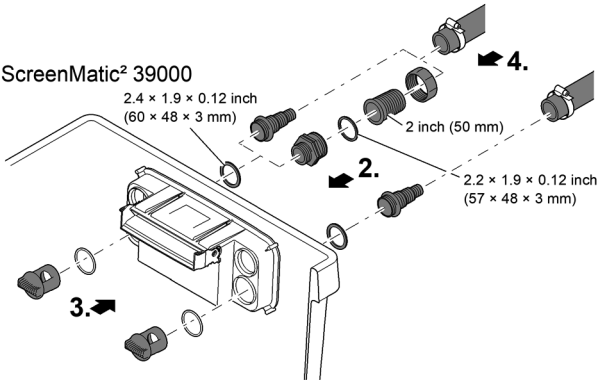

BTC0096

Conexión del equipo clarificador UVC

Montaje de la salida

Condición:

- El recipiente está abierto. (→ Desmontaje de la tapa del recipiente)
- El soporte de la criba está abierto. (→ Abertura/ cierre del soporte de la criba)

Proceda de la forma siguiente:

1. Coloque el equipo clarificador UVC con la junta plana en la abertura de entrada.
2. Atornille el tornillo de paso con junta tórica en la boquilla de manguera escalonada y apriételo a mano.
   — Lea las instrucciones de uso del equipo clarificador UVC.

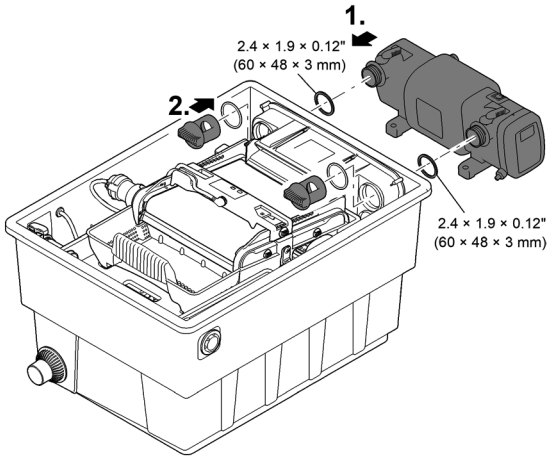

BTC0104

Salidas

- Emplee tuberías apropiadas.
- No emplee secciones de tubo rectangulares. Los codos con un ángulo máximo de 45° tienen la eficiencia más alta.
- El agua estancada no puede purgar en caso de fuertes heladas y provoca que las tuberías revienten. Tienda por esta razón las tuberías y mangueras con una inclinación (50 mm/m) para que puedan vaciarse.
- Medidas de la tubería: (→ Datos de equipos)

ⓘ Apoye los tubos conectados. De esta forma se aumenta la estabilidad de las estructuras de tubo y se evita un combado de los tubos.

Montaje de la salida

BioTec ScreenMatic² 39000: La salida no está montada en el estado de entrega.

Condición:

- El recipiente está abierto. (→ Desmontaje de la tapa del recipiente)

Proceda de la forma siguiente:

1. Desplace la junta tórica en la salida.
2. Coloque la salida por fuera en la pared del recipiente.
   – La marca tiene que indicar hacia arriba y estar alineada en los agujeros en la pared del recipiente.
3. Atornille la salida con los tres tornillos alomados por dentro en la pared del recipiente.
   – Apriete en cruz los tornillos para que la junta se apoye uniformemente.
   – Si se utiliza un destornillador eléctrico: No ponga el destornillador eléctrico en "Taladrar" para evitar que se dañen las roscas autoroscantes. Reapriete después los tornillos con un destornillador Torx.

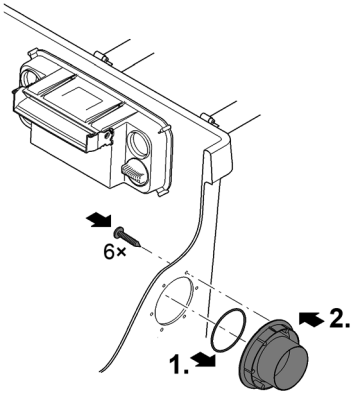

BTC0064

Montar salida de suciedad

BioTec ScreenMatic² 39000: La salida no está montada en el estado de entrega.

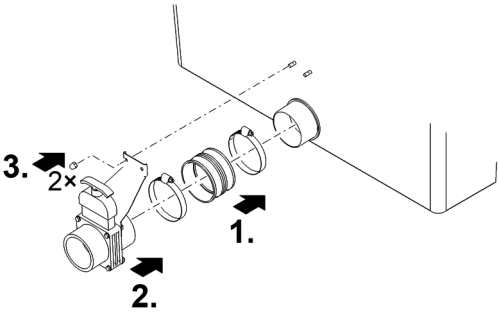

Proficlear0347

Conexión de la salida de suciedad

Si fuera necesario (limpieza, reparación, conservación durante el invierno) se puede purgar el agua en el recipiente a través de la salida de suciedad DN 75 con válvulas de cierre en el recipiente abajo.

- Conecte una tubería DN 75 apropiada y guíe el agua sucia al alcantarillado de aguas residuales.
- Medidas de la tubería: (→ Datos de equipos)

Establecimiento de la conexión eléctrica

Proceda de la forma siguiente:

1. Guíe el cable de conexión del control por la abertura en la pared del recipiente y cierre la abertura con el tapón.
   - Garantice una longitud del cable de conexión que evite una tracción en el cable de conexión a la abertura de la unidad de cinta ScreenMatic.
   - Evite un nudo de cables en el recipiente.
2. Enchufe la clavija del cable de conexión en el conector del transformador y apriete la tuerca racor con la mano.

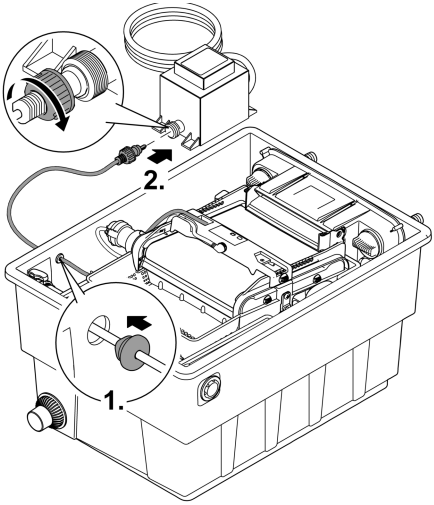

BTC0097

Puesta en marcha

ⓘ Quite la lámina protectora de los tubos de substrato y coloque los tubos de substrato en el recipiente. (→ Limpieza/ sustitución de los tubos de substrato)
– Los tubos de substrato están empaquetados en láminas protectoras al suministro.

ES

Limpie minuciosamente el estanque antes de la primera puesta en marcha para que el sistema de filtrado no sufra una sobrecarga debido a mucha suciedad en el agua. OASE recomienda para la limpieza el aspirador de lodo de estanque PondoVac.

- La limpieza no es necesaria si el estanque es nuevo.

Activador de filtrado biológico

Las esponjas filtrantes alcanzan su pleno efecto de limpieza biológica sólo después de algunas semanas. Para la colonización rápida de las poblaciones de bacterias se recomienda el activador de filtrado Biokick de OASE. Los microorganismos colonizan el sistema de filtrado, se reproducen y mediante la descomposición de nutrientes excesivos aumentan la calidad del agua de estanque.

ⓘ Deje desconectado el equipo clarificador UVC como mínimo 36 horas si usted utiliza un arrancador de filtro, medicamentos o productos para el cuidado del estanque.
– Esto no afecta la eficacia de los medios.

Secuencia de la puesta en marcha

Proceda de la forma siguiente:

1. Cierre la válvula de cierre para la salida de suciedad.
2. Controle si el sistema de filtrado (tuberías y mangueras) está completo.
3. Quite la tapa del recipiente.
4. Conecte el transformador para el control con la red de corriente.
5. Conecte la bomba de filtro y el equipo preclarificador UVC si fuera necesario.
   – El agua tiene que retornar al estanque a través del retorno.
6. Compruebe la estanqueidad de todas las tuberías, mangueras y sus conexiones.
   – Las juntas de expansión pueden tener fugas al comienzo porque se obturan completamente cuando contactan con el agua.
7. Si fuera necesario, ajuste el control al caudal. (→ Ajuste del control)
8. Compruebe el funcionamiento de la unidad de cinta ScreenMatic. (→ Operación)
9. Coloque la tapa del recipiente.

ⓘ Opere el equipo sólo con la tapa del recipiente colocada.

ⓘ Para reducir los ruidos de la bomba, una la bomba con la red de tuberías a través de mangueras flexibles resistentes a la presión en caso de una instalación fija.

ⓘ Los tubos de substrato tienen que estar completamente bajo el agua para lograr un efecto máximo.
   – Si debido a la configuración del sistema el nivel del agua en el recipiente es demasiado bajo, coloque el tubo de sustrato superior directamente en el estanque, en un lugar bien fluido.

Ajuste del control

Ajuste del control sólo después de la fase de puesta en marcha

- Es posible que por la inmersión de la bomba en el estanque se levante demasiada suciedad y la criba ScreenMatic se rebose a la puesta en marcha inmediata del sistema de filtrado.
- El sistema de filtrado requiere una fase de puesta en marcha de 2 a 3 horas. Ajuste después el control si fuera necesario.
- Ajuste el control de forma que el sensor se conecte sólo cuando el reborde de suciedad esté bien formado.
  – El rascador puede quitar de forma óptima el reborde de suciedad bien formado y transportarlo a la cesta de suciedad.
  – El cepillo rascador debajo de la criba ScreenMatic recoge la suciedad fina que cae a la cesta de suciedad.

Proceda de la forma siguiente:

1. Quite el tornillo en el control y saque el control.
2. Coloque el control en la posición determinada, ponga el tornillo y apriételo a mano.

Ajuste del control en dependencia de la suciedad del estanque

El agua sucia por encima de la marca "chorro de agua máximo" no debe fluir directamente a la cesta de suciedad para evitar un ensuciamiento prematuro de las esponjas filtrantes.

- Modifique la posición del control sólo cuando el agua a pesar de la limpieza de la criba ScreenMatic (con el cepillo adjunto) fluya en o encima de la marca "chorro de agua máximo". (→ Limpieza/ sustitución de la criba ScreenMatic)

ES

Posiciones típicas del control

BioTec ScreenMatic² 18000		BioTec ScreenMatic² 24000		BioTec ScreenMatic² 39000	
<2110 gal/h (<8000 l/h)	<9	<2400 gal/h (<9000 l/h)	<10	<3170 gal/h (<12000 l/h)	<18
>2380 gal/h (>9000 l/h)	>9	>2900 gal/h (>11000 l/h)	>10	>4000 gal/h (>15000 l/h)	>18
Estado de suministro	9	Estado de suministro	10	Estado de suministro	18

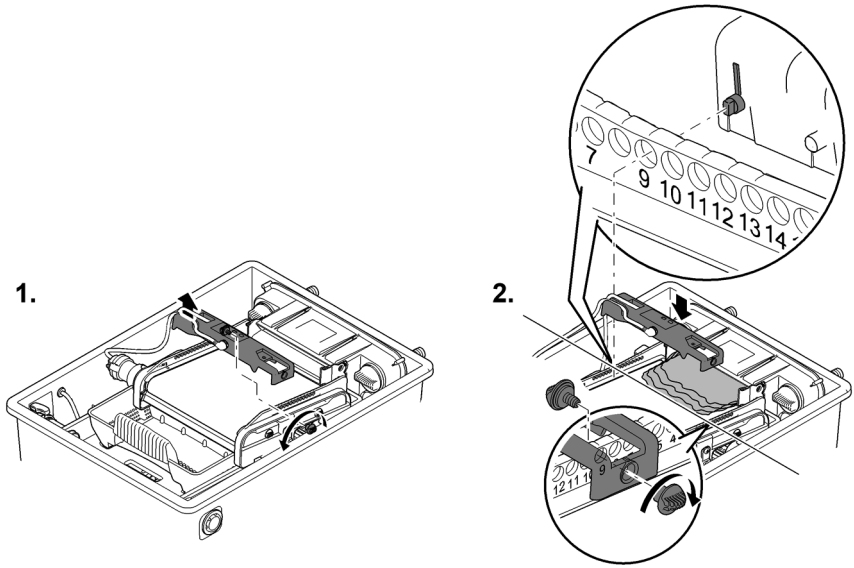

Operación

Panel de control

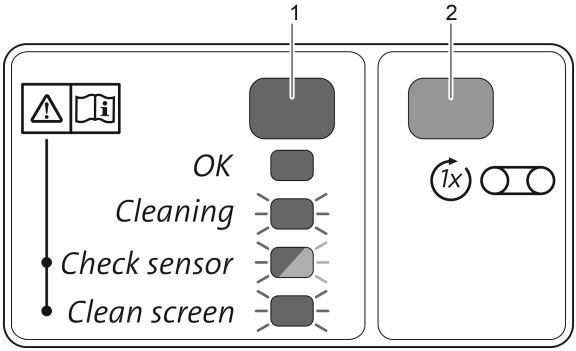

BTC0046

1	LED, 2 colores	
	• Se ilumina verde	Unidad de cinta ScreenMatic lista para el servicio
	• Parpadea verde	Limpieza activa
	• Parpadea verde/ rojo	Error (→ Mensajes del sistema)
	• Parpadea rojo	Error (→ Mensajes del sistema)
2	Tecla, arrancar/ parar la limpieza manual	(→ Limpieza manual)

Limpieza manual

Proceda de la forma siguiente	Descripción
Mantenga pulsada 1x 1 s.	La criba ScreenMatic gira 1 vuelta hacia adelante. • Mantener pulsada la tecla de nuevo 1 s: El movimiento de giro se para antes de tiempo.

Limpieza automática

Debido al aumento de la carga de suciedad también aumenta el nivel de agua en la criba ScreenMatic. En caso de contacto con el agua, el sensor activa en el control un movimiento de giro de la criba ScreenMatic.

Gracias al repetido giro de la criba ScreenMatic hacia atrás de corta duración se forma un reborde de suciedad mayor que el rascador puede quitar mejor.

ES

Secuencia de un ciclo de limpieza automática	Movimiento de giro de la criba ScreenMatic
Ensuciamiento normal	
1. Contacto del sensor con el agua	Brevemente hacia atrás
2. Contacto del sensor con el agua	Brevemente hacia atrás
3. Contacto del sensor con el agua	Brevemente hacia atrás
4. Contacto del sensor con el agua	Una vuelta hacia adelante • La carga de suciedad se transporta a la cesta de suciedad.
Ensuciamiento fuerte o control mal ajustado (nivel de agua permanentemente aumentado en la criba ScreenMatic)	
1. Contacto del sensor con el agua	Brevemente hacia atrás, después una vuelta hacia adelante. • La carga de suciedad se transporta a la cesta de suciedad.

Limpieza en función del tiempo

En dependencia de la temperatura del entorno, la unidad de cinta ScreenMatic ejecuta un ciclo de limpieza después de un intervalo fijo. De esta forma se garantiza una limpieza regular

- cuando el sensor está sucio o defectuoso,
- en caso de muy escasas cargas de suciedad y/o bajos caudales (p. ej. cuando está activado SFC de la bomba de filtro).

Temperatura del entorno	Intervalo	Movimiento de giro de la criba ScreenMatic
≤50 °F (≤10 °C)	6 horas	Una vuelta hacia adelante • La carga de suciedad se transporta a la cesta de suciedad.
50 °F … 68 °F (10 °C … 20 °C)	4 horas	
≥68 °F (≥20 °C)	3 horas	

Temperatura del entorno	Intervalo	Movimiento de giro de la criba ScreenMatic
≤10 °C	6 horas	Una vuelta hacia adelante • La carga de suciedad se transporta a la cesta de suciedad.
10 °C a 20 °C	4 horas	
≥20 °C	3 horas	

Mensajes del sistema

LED	Error	Posible causa	Acción correctora	Reponer el mensaje del sistema
Parpadea verde/ rojo	Ninguna limpieza automática en el plazo de 48 horas	Sensor sucio	• Limpiar el sensor • Descalcificar el sensor	Automáticamente después de la eliminación del error
		La limpieza no es necesaria si el agua no está sucia.	–	
	Ningún flujo de agua	La bomba de filtro no funciona	Ponger la bomba de filtro en funcionamiento	
	El sensor no reconoce el agua	Control en posición errónea	Posicionar correctamente el control	
		Control defectuoso	Sustituir el control	
		Muy poca conductividad del agua	Aumentar la dureza del agua con OptiPond	
		Potencia de la bomba muy baja	Adapte la potencia de la bomba	
Parpadea rojo	20 procedimientos de limpieza automática seguidos	Criba ScreenMatic sucia	• Arrancar la limpieza manual y limpiar la criba ScreenMatic en el lado del distribuidor de agua con el cepillo (→ Limpieza manual) • Limpiar la criba ScreenMatic por dentro cuando las mallas estén obstruidas por una película biológica (→ Limpieza/ sustitución de la criba ScreenMatic)	Automáticamente después de la eliminación del error
		Sensor sucio	Limpiar el sensor	
		Control en posición errónea	Posicionar correctamente el control	
		Muy alta potencia de la bomba	Adapte la potencia de la bomba	
Parpadea verde	La criba ScreenMatic no gira a pesar de la activación de la limpieza manual	Clavija del cable del motor no enchufada o no correctamente enchufada en el control	Enchufar la clavija, comprobar el asiento correcto	–
		El motor está defectuoso	Sustituir el motor	

LED	Error	Posible causa	Acción correctora	Reponer el mensaje del sistema
OFF	La criba ScreenMatic no gira a pesar de la activación de la limpieza manual	Clavija del cable de conexión no enchufada o no correctamente enchufada en el transformador	Enchufar la clavija, comprobar el asiento correcto	–
		El transformador no está unido con la tensión de red	Unir el transformador con la tensión de red	
		Transformador defectuoso	Sustituir el transformador	
		Control defectuoso	Sustituir el control	

ES

Limpieza y mantenimiento

⚠ ADVERTENCIA

Son posibles lesiones graves o la muerte por descarga eléctrica.

▶ Desconecte todos los equipos eléctricos en el agua antes de entrar en ella.

▶ Separe el equipo de la red de corriente antes de comenzar los trabajos en el equipo.

- No emplee productos de limpieza o soluciones químicas agresivas, porque se puede dañar la caja o mermar el funcionamiento del equipo.
- Productos de limpieza recomendados en caso de calcificaciones persistentes:
  - Productos de limpieza domésticos sin vinagre y cloro.
- Después de la limpieza enjuague minuciosamente todas las piezas con agua clara.

Trabajos de limpieza regulares

- Vaciado de la cesta de suciedad:
  - El ciclo de limpieza depende del ensuciamiento del estanque.
  - Desmontaje de la cesta de suciedad: (→ Abertura/ cierre del soporte de la criba)
- Limpieza de la criba ScreenMatic:
  - Si la criba ScreenMatic está obstruida, limpie la criba ScreenMatic detrás del distribuidor de agua con el cepillo. Para esto, active la criba SceenMatic de forma manual. (→ Limpieza manual)
  - Ejecute la limpieza intensiva con el limpiador de bomba PumpClean de OASE. (→ Limpieza/ sustitución de la criba ScreenMatic)

Limpieza de los elementos de espuma filtrantes

- Las esponjas filtrantes se tienen que limpiar cuando el agua sobrepase 100 % la marca en la pared de separación.
- No emplee productos de limpieza químicos, porque estos destruyen las bacterias de filtrado.

Condición:

- La bomba de filtro está desconectada.
- El recipiente está abierto. (→ Desmontaje de la tapa del recipiente)
- El soporte de la criba está abierto. (→ Abertura/ cierre del soporte de la criba)
- BioTec ScreenMatic² 24000: La pared de separación está sacada y el tubo de substrato está quitado. (→ Limpieza/ sustitución de los tubos de substrato)
- El nivel de agua en el recipiente ha bajado a la altura de la salida o está por debajo.

BioTec ScreenMatic² 18000, 24000

Proceda de la forma siguiente:

1. Introduzca el tapón desde dentro en la salida para cerrar la salida.
   – Si fuera necesario, saque la pared de separación para tener un mejor acceso.
2. Conecte la bomba de filtro hasta que las esponjas filtrantes estén cubiertas con agua y desconecte después la bomba de filtro.
3. Presione varias veces todas las esponjas filtrantes con el limpiador de espuma.
4. Deje purgar el agua sucia.
   – Abra la válvula de compuerta para la salida de suciedad y ciérrela de nuevo después del vaciado del recipiente.
5. Repita los pasos 2 a 4 si fuera necesario.
6. Enjuague el recipiente con agua clara para eliminar la suciedad suelta. Ejecute para esto primero el paso 2 y después el paso 4.
7. Quite el tapón que está adentro en la salida.
8. Cierre la válvula de compuerta para la salida de suciedad.
9. Cierre el soporte de la criba (→ Abertura/ cierre del soporte de la criba), coloque la cesta de suciedad y conecte la bomba de filtro.

BioTec ScreenMatic² 18000

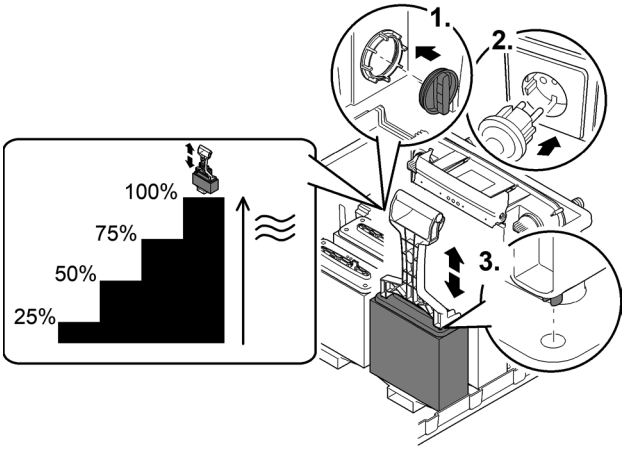

BTC0053

BioTec ScreenMatic² 24000

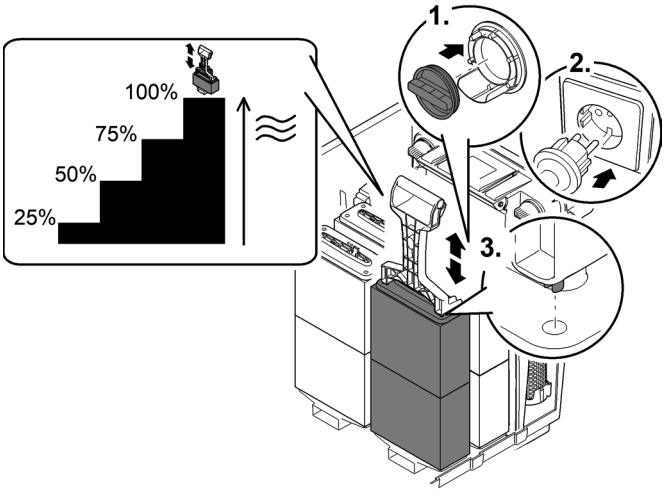

BTC0082

BioTec ScreenMatic² 39000

Proceda de la forma siguiente:

1. Introduzca el tapón desde dentro en la salida para cerrar la salida.
2. Conecte la bomba de filtro hasta que las esponjas filtrantes estén cubiertas con agua y desconecte después la bomba de filtro.
3. Presione varias veces todas las esponjas filtrantes con el limpiador de espuma.
4. Deje purgar el agua sucia.
   – Abra la válvula de compuerta para la salida de suciedad y ciérrela de nuevo después del vaciado del recipiente.
5. Repita los pasos 2 a 4 si fuera necesario.
6. Enjuague el recipiente con agua clara para eliminar la suciedad suelta. Ejecute para esto primero el paso 2 y después el paso 4.
7. Quite el tapón que está adentro en la salida.
8. Cierre la válvula de compuerta para la salida de suciedad.
9. Cierre el soporte de la criba (→ Abertura/ cierre del soporte de la criba), coloque la cesta de suciedad y conecte la bomba de filtro.

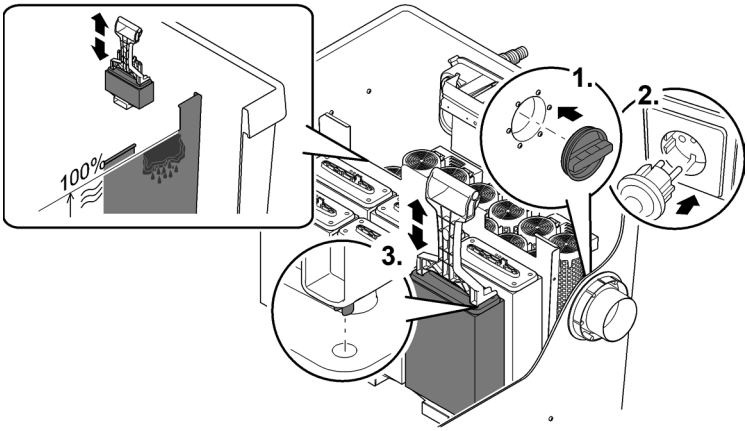

BTC0079

Limpieza/ sustitución de los tubos de substrato

Los tubos de substrato están llenos con zeolita al suministro. OASE recomienda sustituir la zeolita por Phosless cuando se haya alcanzado el pleno efecto de limpieza biológica de las esponjas filtrantes.

ES

Condición:

- La bomba de filtro está desconectada.
- El recipiente está abierto. (→ Desmontaje de la tapa del recipiente)
- El soporte de la criba está abierto. (→ Abertura/ cierre del soporte de la criba)

BioTec ScreenMatic² 18000

Proceda de la forma siguiente:

1. Saque la pared de separación.
2. Saque los tubos de substrato y límpielos o sustituya el relleno.
   – BioTec ScreenMatic² 18000: Tres tubos de substrato
   – Desplace los tubos de substrato a la pared frente a la salida a la colocación.

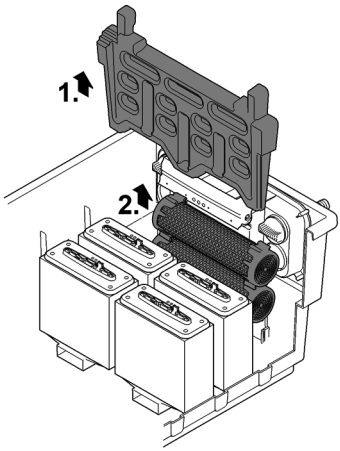

BTC0055

BioTec ScreenMatic² 24000

Proceda de la forma siguiente:

1. Saque la pared de separación.
2. Saque los tubos de substrato y límpielos o sustituya el relleno.
   - BioTec ScreenMatic² 24000: Cuatro tubos de substrato
   - Dos tubos de substrato a la izquierda de la salida y dos tubos de substrato a la derecha de la salida.

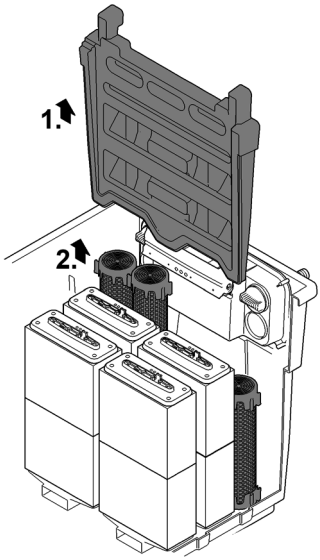

BTC0081

BioTec ScreenMatic² 39000

Proceda de la forma siguiente:

- Saque los tubos de substrato por separado y límpielos o sustituya el rellno.
  - BioTec ScreenMatic² 39000: Doce tubos de substrato

ES

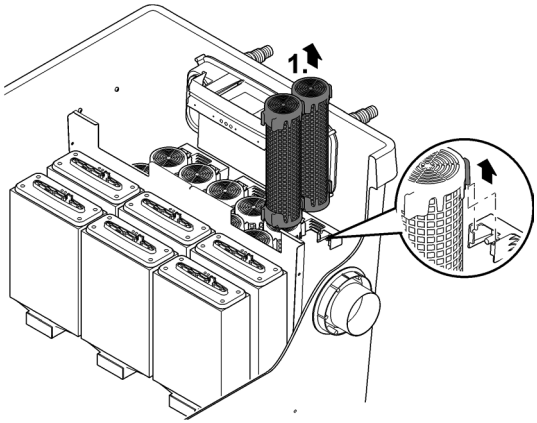

BTC0080

Limpieza/ sustitución de la criba ScreenMatic

Condición:

- La bomba de filtro está desconectada.
- El recipiente está abierto. (→ Desmontaje de la tapa del recipiente)
- La cesta de suciedad está quitada. (→ Abertura/ cierre del soporte de la criba)

Proceda de la forma siguiente:

1. Quite el tornillo para la fijación del control, saque el control y colóquelo cuidadosamente al lado.
   - Si fuera necesario, saque en el control la clavija de la línea del motor.
   - Para el remontaje marque la posición del control en una parte lateral.
2. Quite la unidad de cinta ScreenMatic del soporte de la criba.
   - Biotec ScreenMatic² 18000: Presione el gancho de retención a ambos lados y saque la unidad de cinta ScreenMatic.
   - Biotec ScreenMatic² 39000: Presione la unidad de cinta ScreenMatic en el sentido del distribuidor de agua y sáquela.
3. Suelte las tuercas en la parte lateral y quite la parte lateral y el rascador.
4. Suelte la palanca de sujeción y saque la criba ScreenMatic.
   - Limpie minuciosamente el rascador.
   - Limpie minuciosamente la criba ScreenMatic por ambos lados. Sustituya la criba ScreenMatic si fuera necesario.
   - Para la limpieza puedes utilizar limpiador de vinagre.
5. Monte la unidad de cinta ScreenMatic en secuencia contraria y colóquela en el soporte de la criba.
   - Durante la sujeción de la criba ScreenMatic se tiene que enclavar la palanca de sujeción.

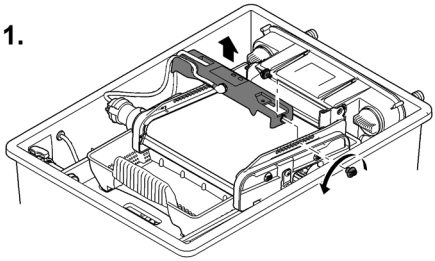

BioTec ScreenMatic² 18000, 24000

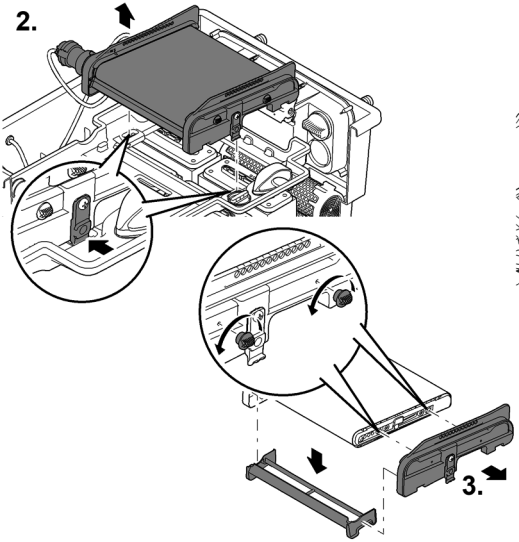

BioTec ScreenMatic² 39000

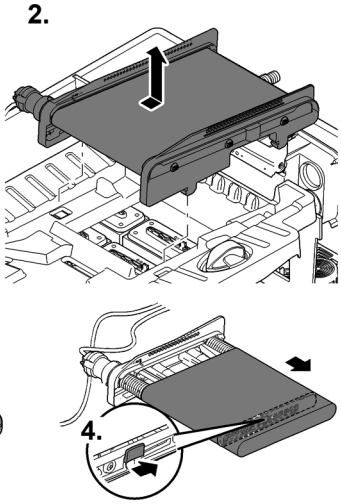

BTC0103

Sustitución de los elementos de espuma filtrantes

Condición:

- La bomba de filtro está desconectada.
- El recipiente está abierto. (→ Desmontaje de la tapa del recipiente)
- El soporte de la criba está abierto. (→ Abertura/ cierre del soporte de la criba)

Proceda de la forma siguiente:

1. Presione contra los dos ganchos de retención en el soporte de la esponja.
2. Quite la placa de fijación de la esponja y la esponja filtrante.
3. Desplace la nueva esponja filtrante en el soporte de la esponja, coloque la placa de fijación de la esponja y presiónela hacia abajo hasta que se enclaven los dos ganchos de retención en la placa de fijación de la esponja.

ⓘ Recomendación para la sustitución de las esponjas filtrantes:
- Sustituya siempre una parte de las esponjas filtrantes cada semana para que no se afecte demasiado el efecto de limpieza biológica.
- Sustituya como máximo el 50 % de las esponjas filtrantes al mismo tiempo.

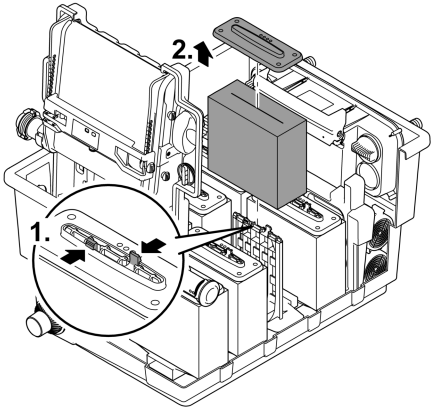

BTC0054

ES

Almacenamiento/ conservación durante el invierno

El equipo está protegido contra heladas (p. ej. en un garaje o encapsulamiento).

El equipo se puede operar si se garantiza la temperatura mínima del agua de 39 °F (+4 °C).

Las regiones del estanque más profundas tienen en invierno una temperatura del agua de unos +4 °C y son vitales para los peces. Con las medidas siguientes se reduce el enfriamiento del agua durante la circulación por el sistema de filtrado:

- Posicione la bomba más cerca de la superficie del agua para que se bombee sólo agua más fría de las regiones del estanque más elevadas.
- Aísle las tuberías de retorno del sistema de filtrado en el estanque.
- El agua no debe retornar a través de un riachuelo en el estanque.

El equipo no está protegido contra heladas (p. ej. emplazamiento al aire libre).

El equipo se tiene que poner fuera de servicio si la temperatura del agua baja por debajo de 46 °F (+8 °C) o a más tardar cuando se esperen heladas.

- Purgue la cantidad máxima posible del agua en el equipo, las mangueras, las tuberías y las conexiones.
- Abra la válvula de cierre para evitar acumulaciones de agua.
- Cubra el recipiente para evitar la entrada de agua de lluvia.
- Proteja las tuberías y las válvula de cierre contra heladas, en las que no se puede purgar el agua.

Eliminación de fallos

Fallo	Causa probable	Acción correctora
Ningún flujo de agua	La bomba de filtro no está conectada	Conecte la bomba de filtro, enchufe la clavija a la red
	Alimentación al sistema de filtrado o retorno al estanque obstruido	Limpie la alimentación y/o el retorno
Flujo de agua insuficiente	Manguera doblada o obstruida	Compruebe la manguera, límpiela, sustitúyala si fuera necesario
	Pérdidas excesivas en las mangueras	Reduzca la longitud de la manguera al mínimo necesario
	Potencia de la bomba muy baja	Adapte la potencia de la bomba
El agua no se aclara	Muy poca circulación del agua	• Adapte la potencia de la bomba
	El agua está muy sucia.	• Optimice la circulación del agua en el estanque • Elimine las algas y hojas del estanque • Cambie el agua • En caso de una alta carga cambie 30 % del agua para evitar daños en los peces.
	Demasiados peces	Reduzca la cantidad de peces Valor orientativo: peces de aprox. 2 ft (600 mm) de longitud por 265 gal (1 m^3) de agua de estanque
	La criba ScreenMatic está obstruida	Limpie o sustituya la criba ScreenMatic
	Esponjas filtrantes sucias	Limpie las esponjas filtrantes
No hay agua en la entrada del estanque	Entrada del estanque obstruida	Limpie la entrada del estanque
	La bomba de filtro no funciona	Ponger la bomba de filtro en funcionamiento
Nivel de agua en el recipiente muy bajo, las esponjas filtrantes no están completamente debajo del agua	El nivel de agua en las esponjas filtrantes nuevas es primeramente inferior porque todavía no hay poblaciones de bacterias.	• Espere algunas semanas hasta que se alcance el pleno efecto de limpieza biológica. • Acelere la formación de las poblaciones de bacterias con el activador de filtrado Biokick de OASE.
	Falta la pared de separación (sólo BioTec ScreenMatic² 18000, 24000)	• Coloque la pared de separación
Mucho ruido	Ruidos del agua en la salida debido a una aireación insuficiente	Coloque una pieza en T en el tubo de salida para la aireación con la abertura hacia arriba.

Piezas de desgaste

- Elementos de espuma filtrantes
- Tubos de substrato
- Criba ScreenMatic

Desecho

INDICACIÓN

Está prohibido desechar este equipo en la basura doméstica.

▶ Deseche el equipo a través del sistema de recogida previsto.

▶ Si tiene alguna pregunta, póngase en contacto con su empresa local de eliminación de desechos. Allí recibe las informaciones sobre el desecho adecuado del equipo.

▶ Corte los cables para inutilizar el equipo.

BioTec ScreenMatic² 18000

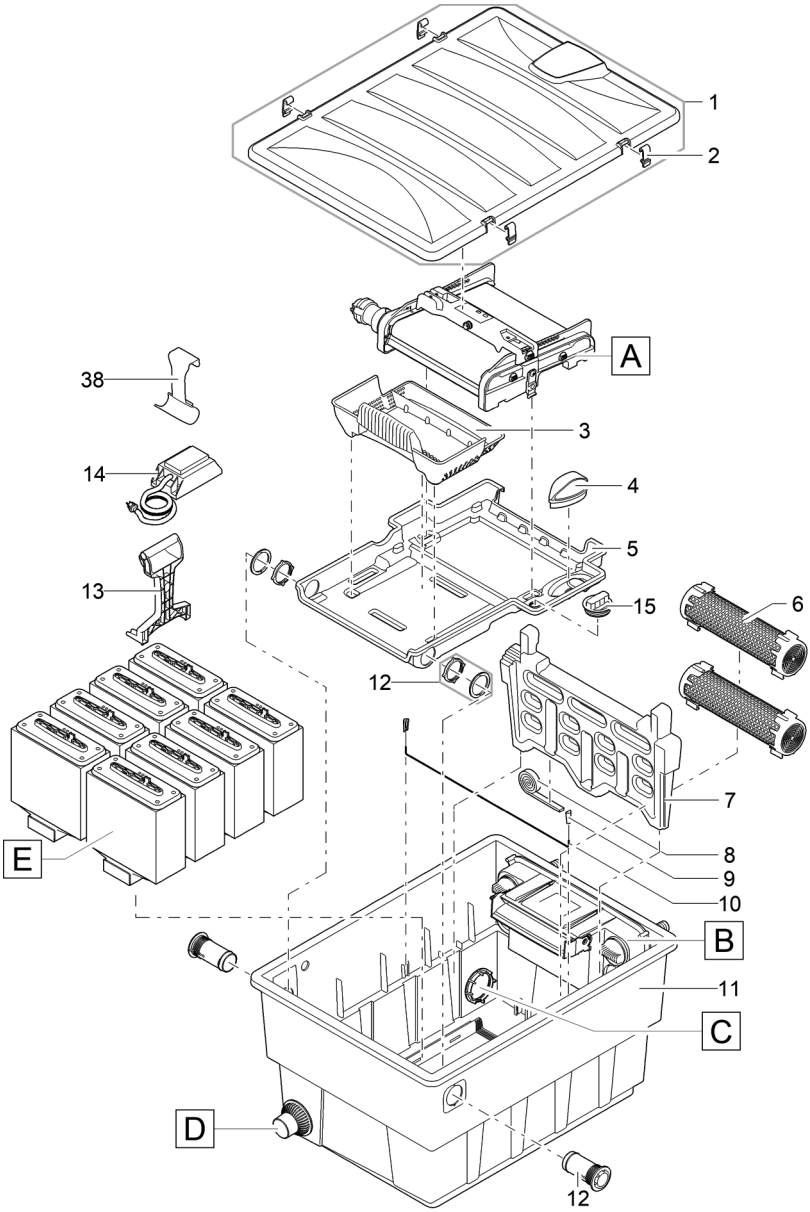

1	45320	6	25507	10	25624	14	45291
3	42346	7	42341	11	43106	15	44343
4	42449	8	84923	12	44181	38	44308
5	42344	9	34830	13	34734		

BioTec ScreenMatic² 18000

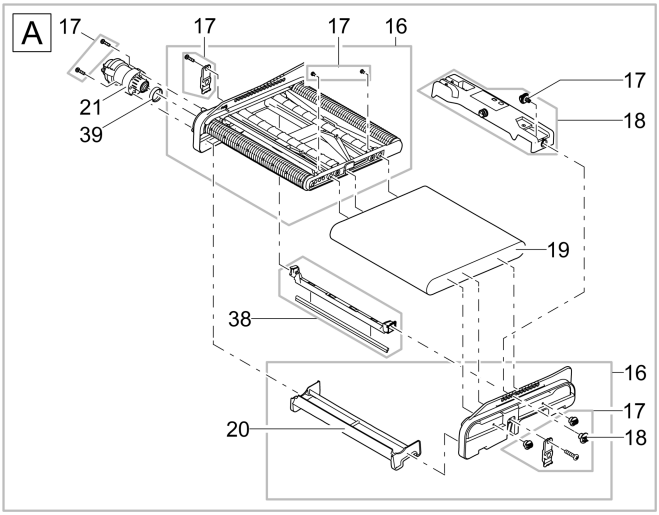

BTC0041

16	42383	18	44184	21	44183	39	42450
17	44178	20	44177	38	44308		

BioTec ScreenMatic² 18000

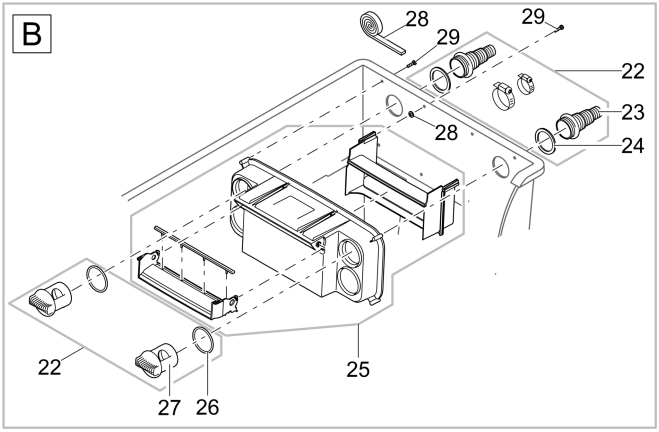

BTC0043

22	48674	24	19506	26	25691	28	44179
23	43749	25	44337	27	42949	29	25000

BioTec ScreenMatic² 18000

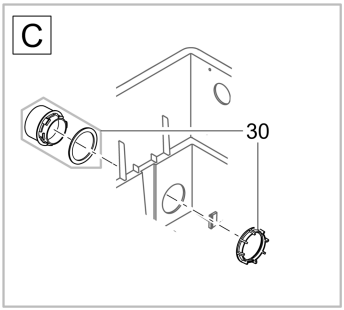

BTC0044

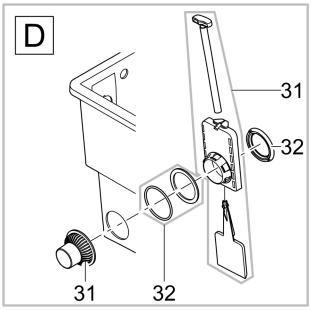

BTC0045

30	45321	31	44182	32	34859

BioTec ScreenMatic² 24000

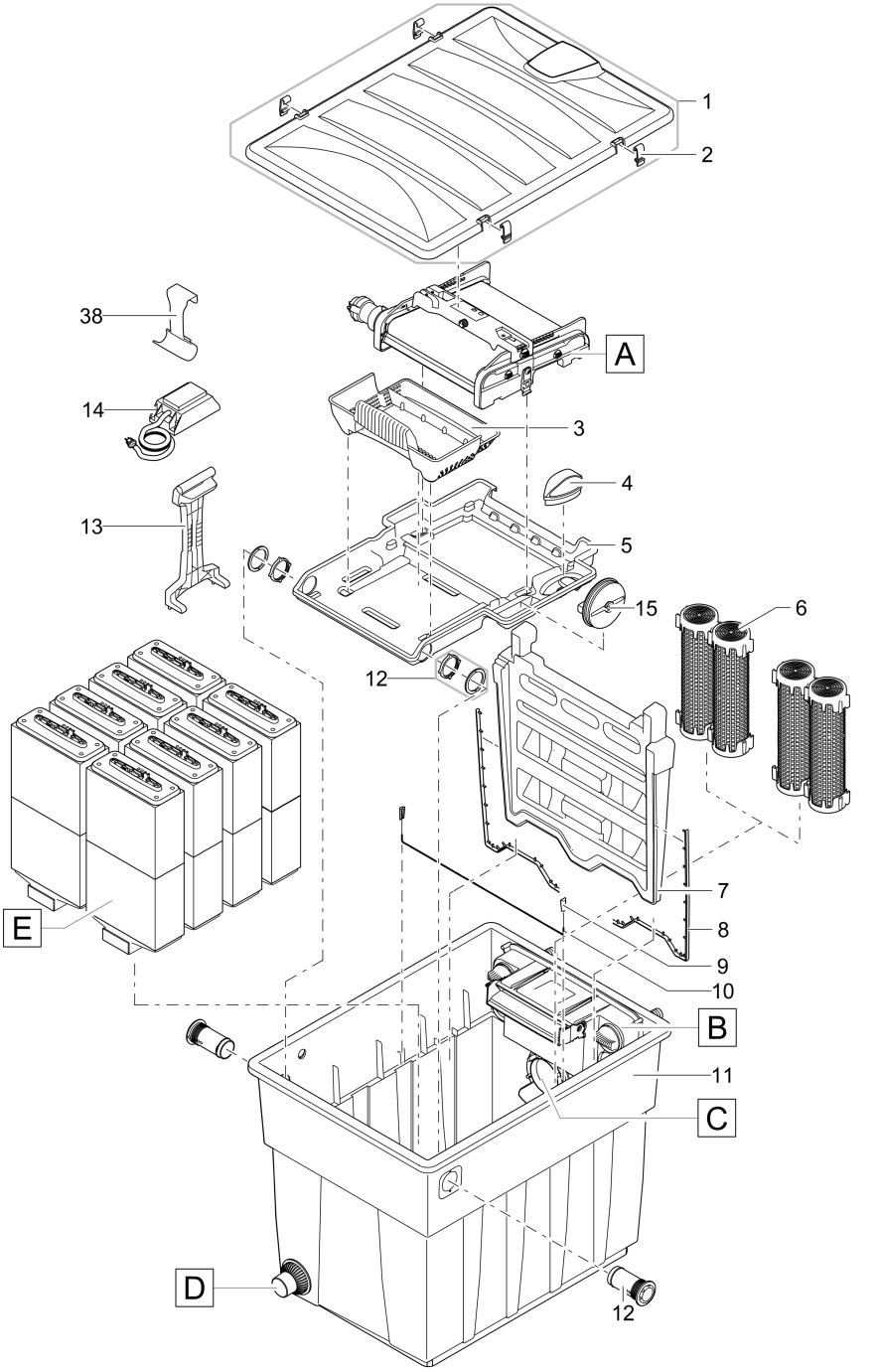

1	45320	6	25507	10	25646	14	45291
3	42346	7	42342	11	49600	15	44173
4	42449	8	47031	12	44181	38	44308
5	45323	9	34830	13	45252		

BioTec ScreenMatic² 24000

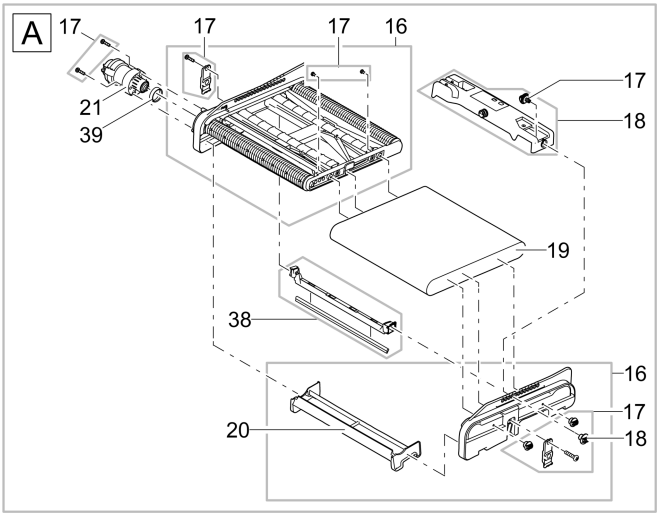

BTC0041

16	42383	18	44184	21	44183	39	42450
17	44178	20	44177	38	44308		

BioTec ScreenMatic² 24000

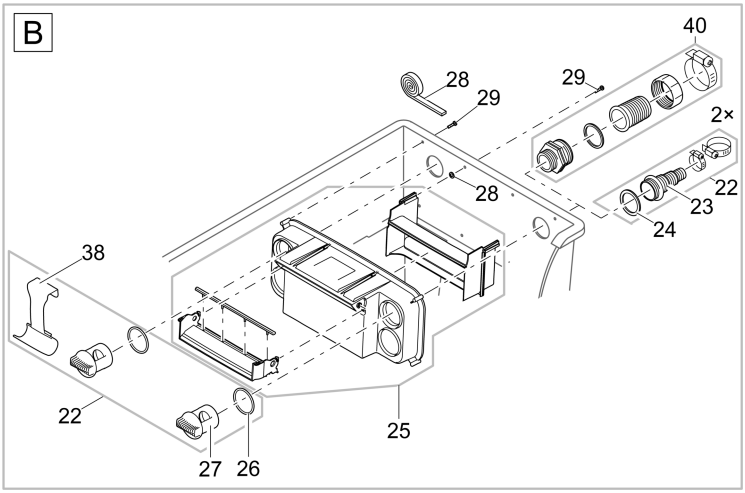

BTC0086

16	42383	20	44177	24	19506	28	44179
17	44178	21	44183	25	44337	29	25000
18	44184	22	48674	26	25691	38	44308
19	42325	23	43749	27	42949	40	34367

BioTec ScreenMatic² 24000

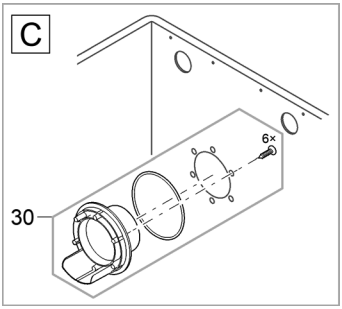

BTC0084

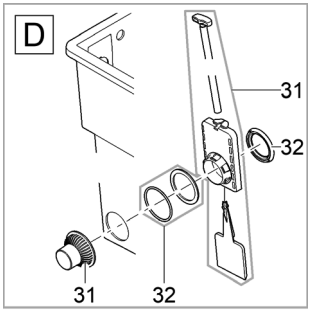

BTC0085

30	48686	31	44182	32	34859

BioTec ScreenMatic² 39000

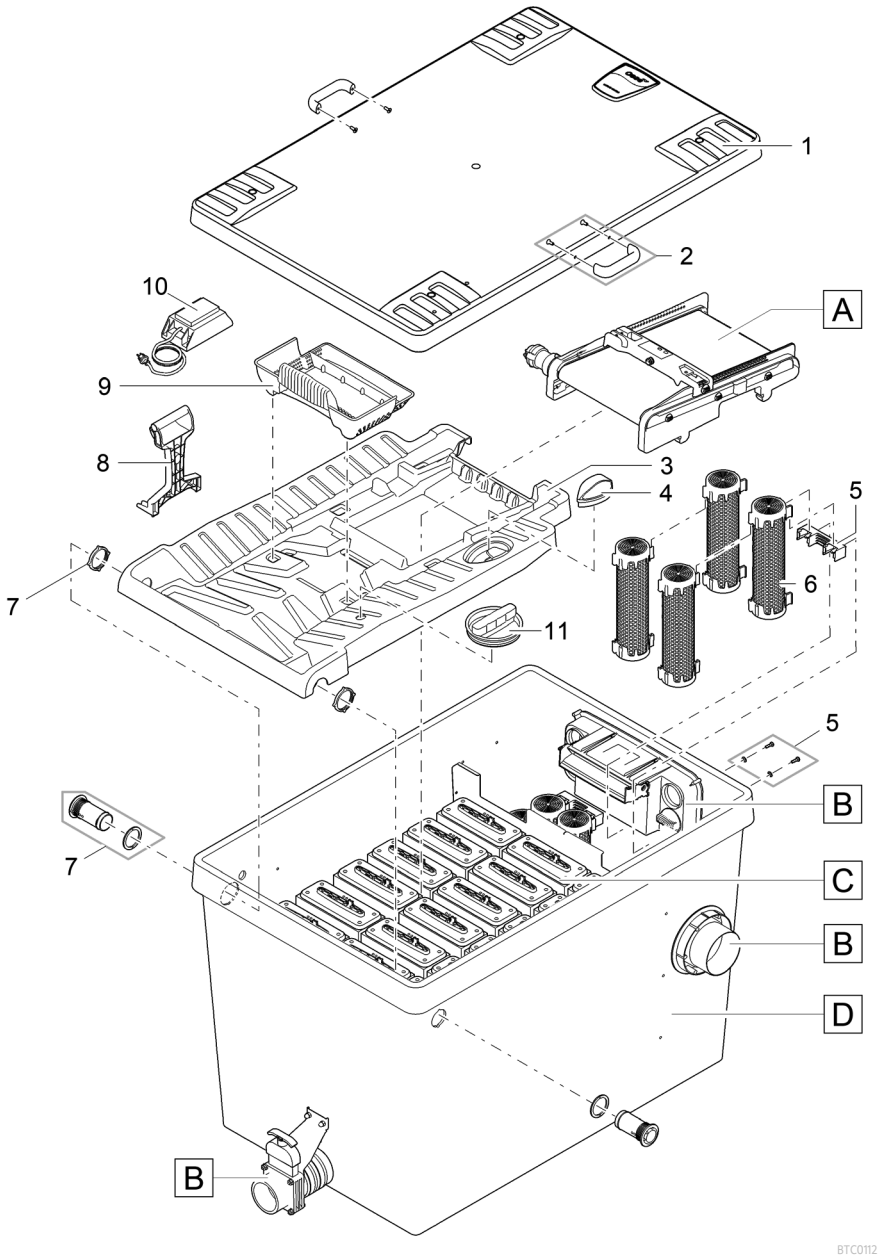

1	73381	4	42449	7	44181	10	45291
2	93094	5	34864	8	45252	11	44173
3	42345	6	25507	9	42346		

BioTec ScreenMatic² 39000

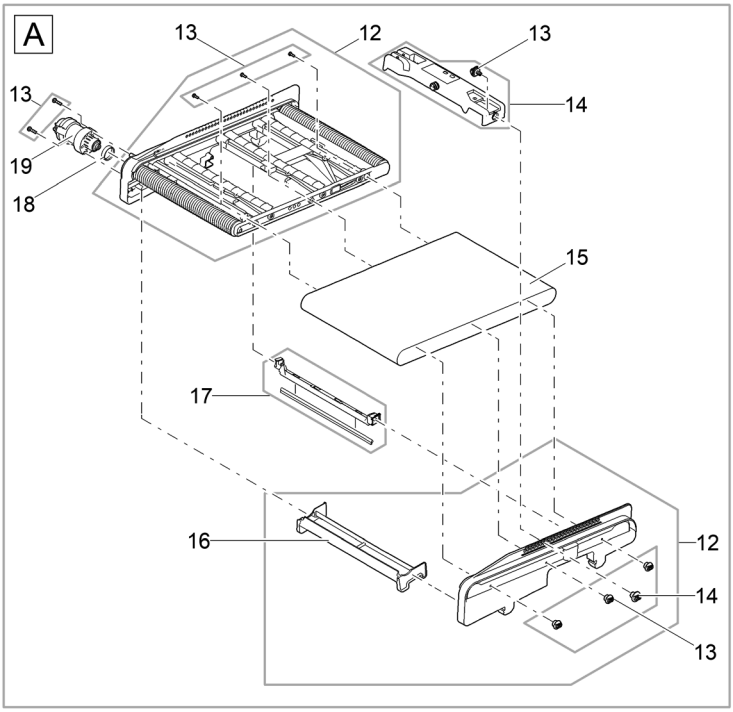

BTC0113

12	42384	14	44186	16	44177	18	42450
13	44178	15	42326	17	44308	19	44183

BioTec ScreenMatic² 39000

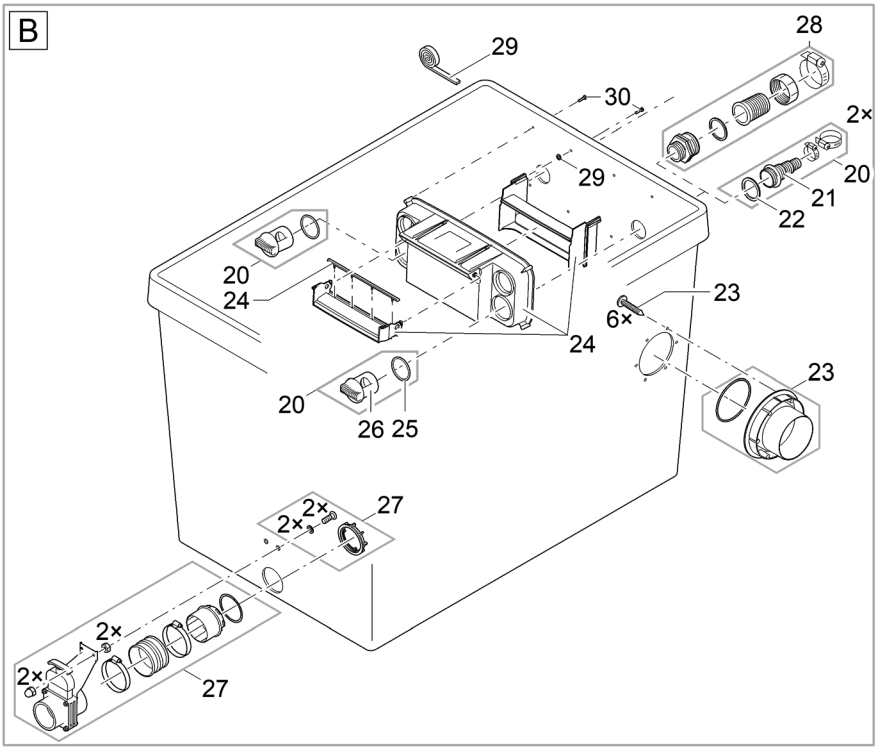

BTC0114

20	48674	23	77507	26	42949	29	44179
21	43749	24	44338	27	70636	30	34784
22	19506	25	25691	28	34367		

BioTec ScreenMatic² 39000

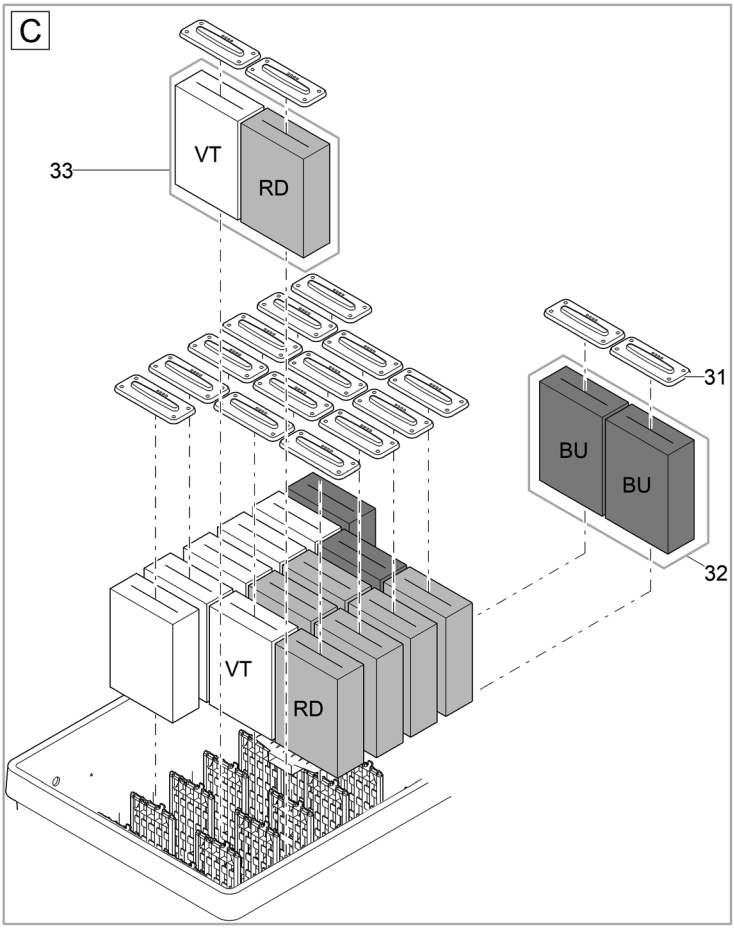

BTC0115

31	34670	32	42896	33	42894

BioTec ScreenMatic² 39000

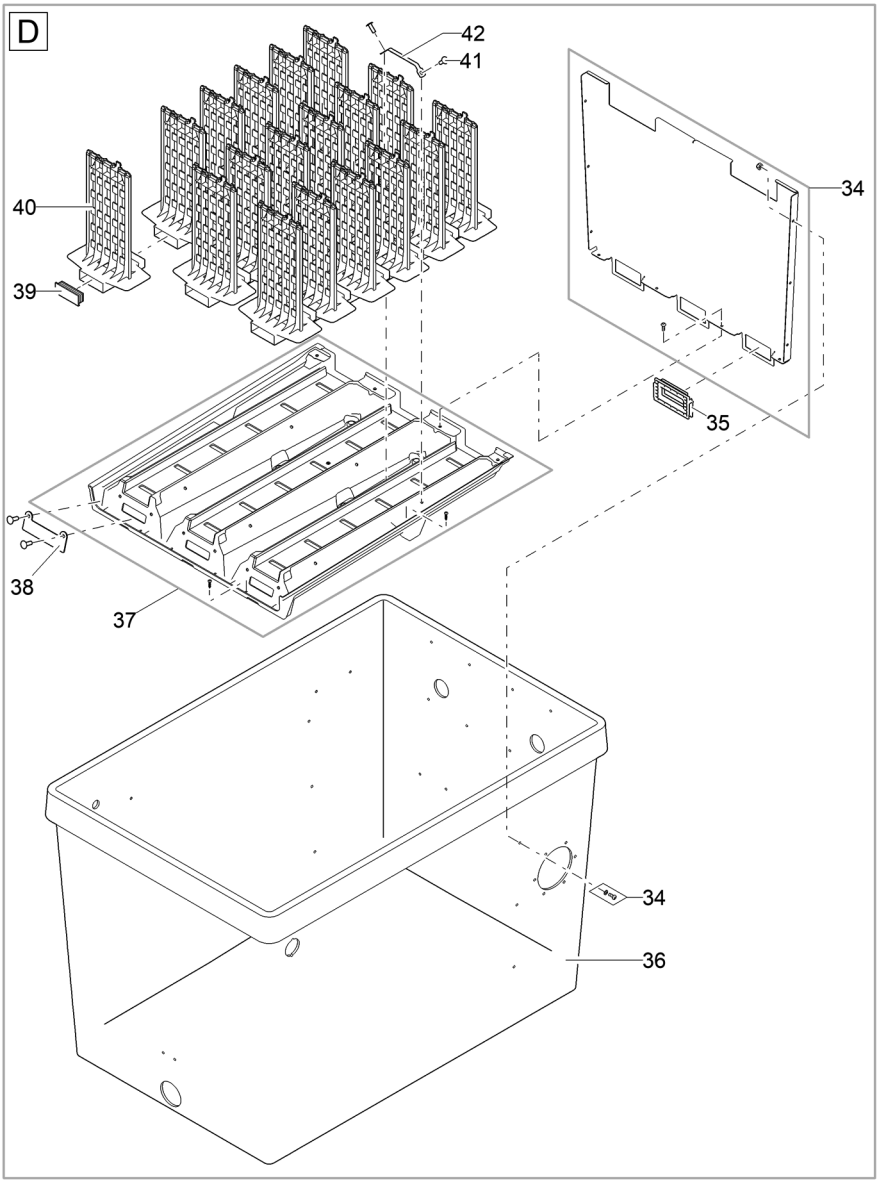

34	93460	37	93461	40	34733
35	93101	38	25547	41	25546
36	93103	39	45325	42	25922

OASE North America Inc.
125 Lena Drive | Aurora | Ohio 44202 | USA
customercare@oase.com
www.atlantic-oase.com

93093/04-23